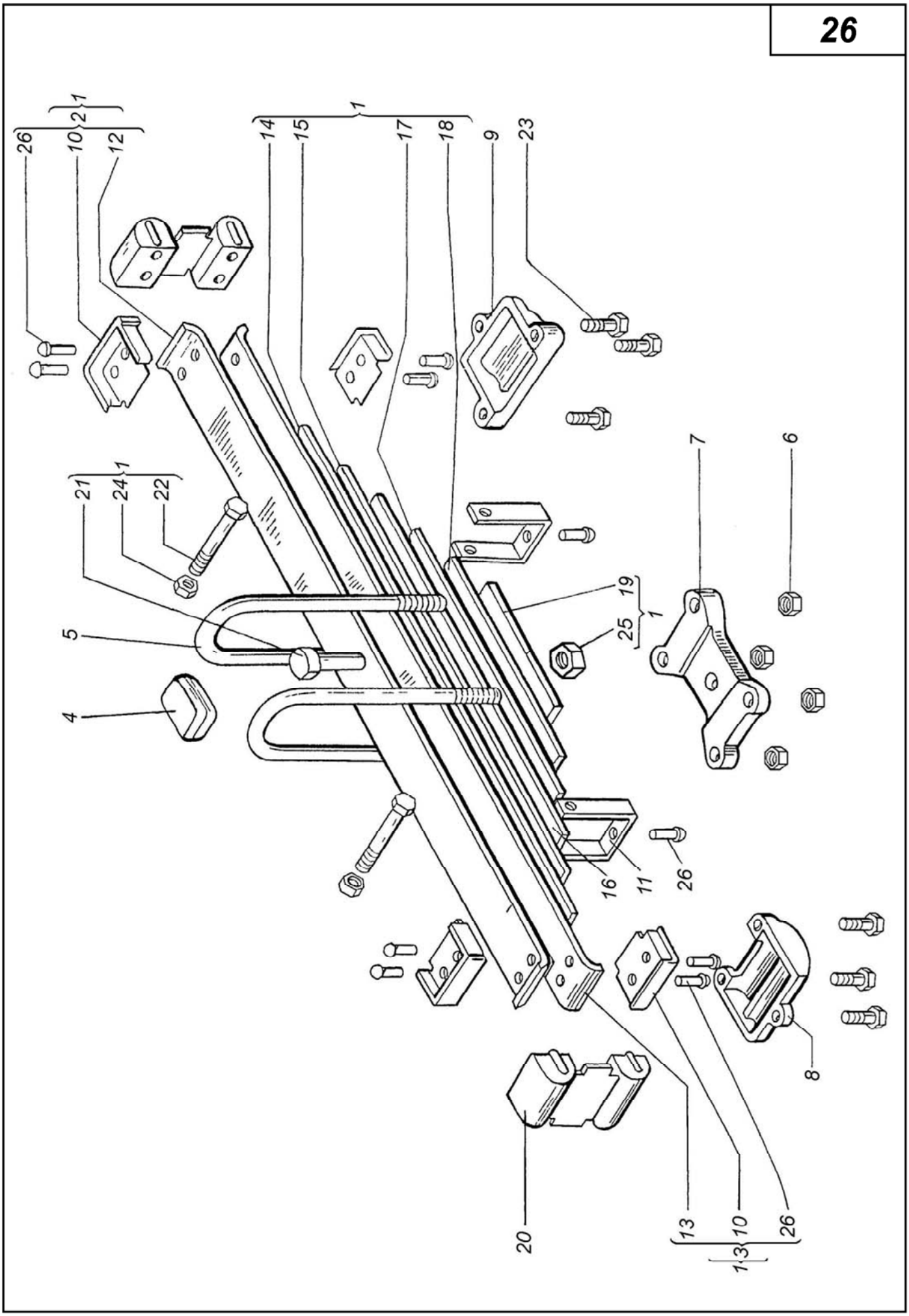
26
26
10
2
1
12
14
15
1
17
18
9
23
21
24
1
22
5
4
19
25
1
7
6
16
11
26
8
20
13
10
26
13

Рисунок, позиция		Обозначение	Количество на трактор			Наименование
			ХТЗ-150К-03	ХТЗ-150К-09	ХТЗ-150К-12	
Устройство прицепное						
27	–	150.35.001А	х	х	х	Устройство прицепное
	1	75.35.011	1	1	1	Шкворень
	2	150.35.101	1	1	1	Бугель левый
	3	150.35.102	1	1	1	Бугель правый
	4	150.35.103-1	1	1	1	Скоба прицепная
	5	150.35.104	8	8	8	Болт
	6	150.35.105-1	1	1	1	Скоба
	7	75.35.102А	1	1	1	Палец
	8	125.58.127А	1	1	1	Шплинт
	9	27 65Г.6402	8	8	8	Шайба
	10	6,3х50.397	1	1	1	Шплинт

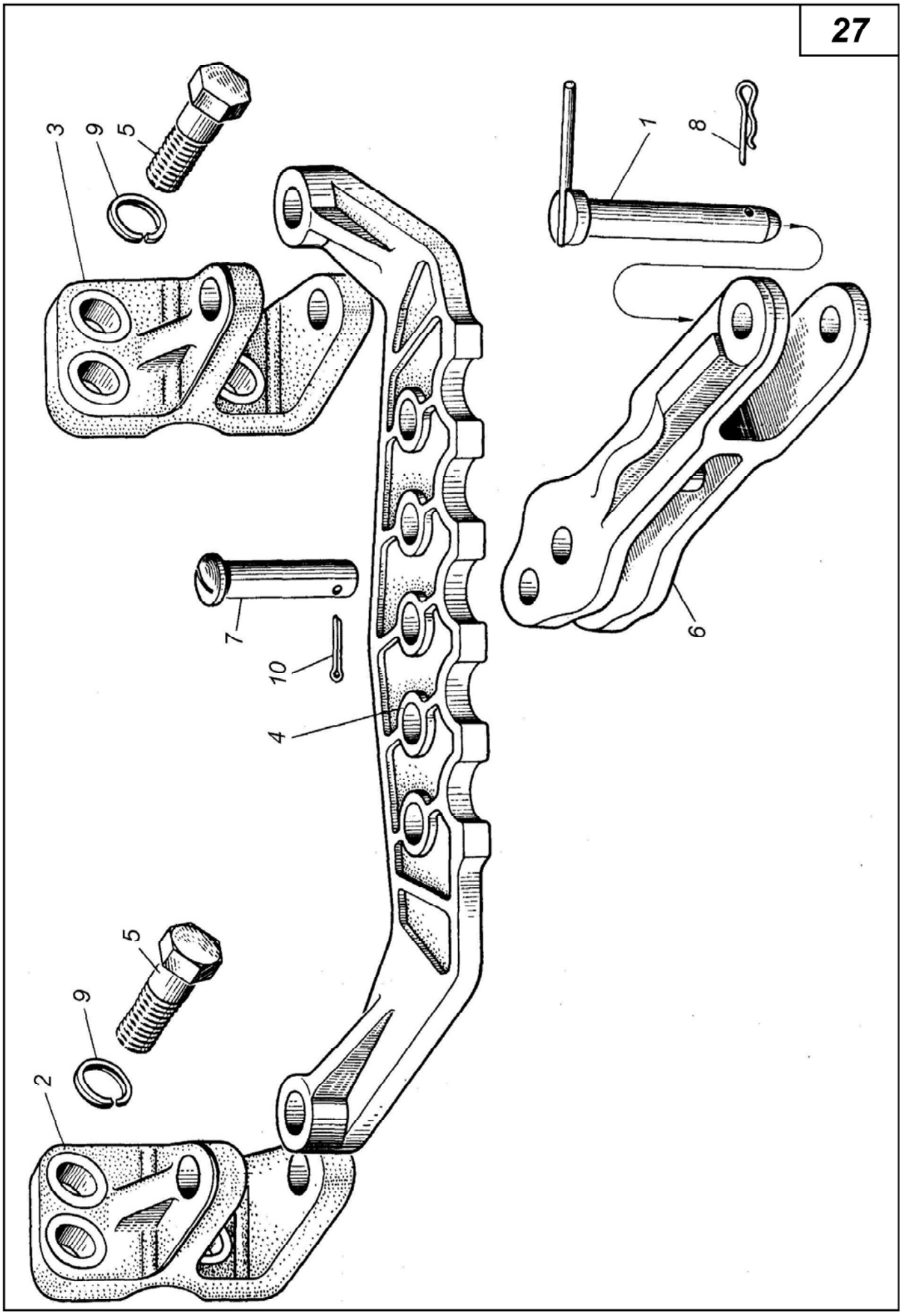
3
9
5
1
8
7
10
4
6
5
9
2

Рисунок, позиция		Обозначение	Количество на трактор			Наименование
			ХТЗ-150К-03	ХТЗ-150К-09	ХТЗ-150К-12	
Устройство тягово-сцепное						
28	–	151.35.001-4*	x	x	x	Устройство тягово-сцепное
	1	151.35.010-1	1	1	1	Маятник
	2	151.35.012	1	1	1	Опора
	3	151.35.014	1	1	1	Проушина
	4	151.35.015	1	1	1	Ролик
	5	151.35.016	1	1	1	Проушина
	6	75.35.011	1	1	1	Шкворень
	7	151.35.101-2	1	1	1	Маятник
	8	151.35.104	2	2	2	Вилка
	9	151.35.105-1	2	2	2	Опора
	10	151.35.106-2	2	2	2	Планка
	11	151.35.107	2	2	2	Стяжка
	12	151.35.108-1	3	3	3	Палец
	13	151.35.109	1	1	1	Бугель левый
	14	151.35.110	1	1	1	Бугель правый
	15	151.35.111-2	1	1	1	Траверса
	16	151.35.113	1	1	1	Ролик
	17	151.35.114	1	1	1	Ось
	18	151.35.116-1	2	2	2	Втулка
	19	151.35.119	2	2	2	Стремя
	20	151.35.120**	2	2	2	Проставка
	21	151.35.121	2	2	2	Палец
	22	150.35.104	8	8	8	Болт
	23	150.56.146	2	2	2	Палец тяги соединительный
	24	151.58.104-2	2	2	2	Растяжка
	25	151.58.121	6	6	6	Шплинт пружинный
	26	А02-26	1	1	1	Штифт
	27	54.30.448	4	4	4	Болт
	28	М20х70.7795	2	2	2	Болт
	29	М20х1,5.5919	2	2	2	Гайка
	30	М20х1,5.5927	2	2	2	Гайка
	31	2.3.90.19853	1	1	1	Масленка
	32	6-22h12x90.9650	2	2	2	Ось
	33	20 65Г.6402	8	8	8	Шайба
	34	27 65Г.6402	8	8	8	Шайба
	35	20.04.11371	2	2	2	Шайба
	36	4х36.397	2	2	2	Шплинт
	37	6-22h12x105.9650	2	2	2	Ось

* Поставляется по заказу вместо 150.35.001А

* Устанавливается при поставке с тягово-сцепным устройством 150.35.001-6

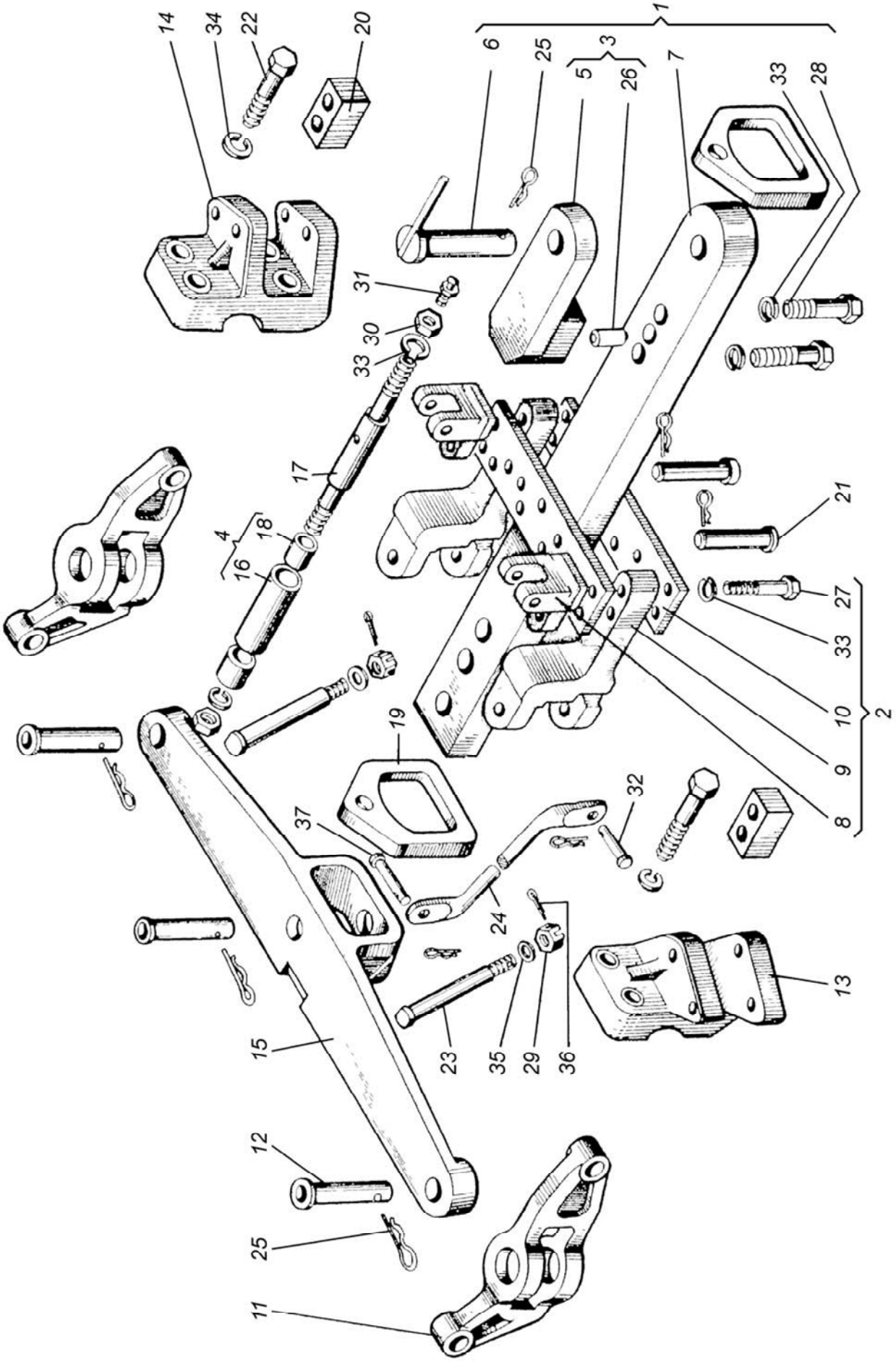
1
2
3
4
5
6
7
8
9
10
11
12
13
14
15
16
17
18
19
20
21
22
23
24
25
26
27
28
29
30
31
32
33
34
35
36
37

Рисунок, позиция		Обозначение	Количество на трактор			Наименование
			ХТЗ-150К-03	ХТЗ-150К-09	ХТЗ-150К-12	
Передача карданная мостов						
29	–	151.36.001	x	x	x	Передача карданная мостов
	1	151.36.013-3	1	1	1	Опора задняя
	2	151.36.015	1	1	1	Клапан
	3	151.36.104	1	1	1	Вал кардана
	4	151.36.110А	1	1	1	Стакан левый
	5	151.36.112-1-01	1	1	1	Корпус задней опоры
	6	151.36.116	1	1	1	Стакан правый
	7	151.36.117	2	2	2	Болт специальный
	8	54.02.522	2	2	2	Шайба
	9	125.36.125	2	2	2	Сальник
	10	125.36.126	2	2	2	Корпус сальника
	11	150.41.299	2	2	2	Колпачок
	12	М12х35.7796	1	1	1	Болт
	13	М12х60.7796	8	8	8	Болт
	14	104-109-36-2-2.9833	2	2	2	Кольцо
	15	2В110.13941	2	2	2	Кольцо
	16	I.1-50х70-4.8752	2	2	2	Манжета
	17	2.3.90.19853	2	2	2	Масленка
	18	310.8338	2	2	2	Подшипник
	19	12Т 65Г.6402	2	2	2	Шайба

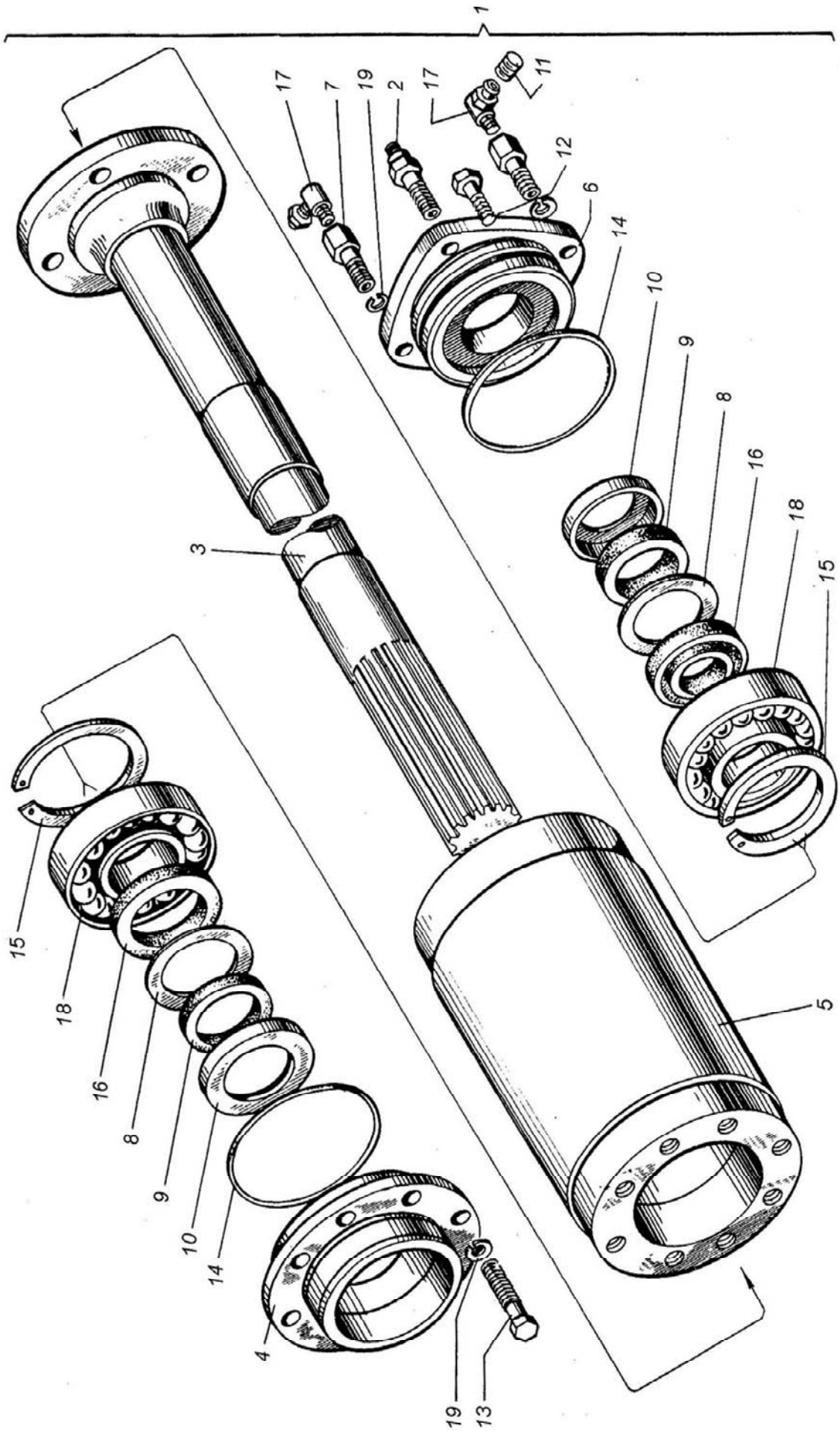
1
17
7
19
2
17
11
12
6
14
10
9
8
16
18
15
3
15
18
16
8
9
10
14
4
19
13
5

Рисунок, позиция		Обозначение	Количество на трактор			Наименование
			ХТЗ-150К-03	ХТЗ-150К-09	ХТЗ-150К-12	
30	1	151.36.011	1	1	1	Кардан передний
	2	150.36.013А	2	2	2	Крестовина кардана с подшипниками
	3	150.36.018	1	1	1	Вилка скользящая
	4	А62.02.200	2	2	2	Клапан предохранительный
	5	А62.03.100	2	2	2	Масленка
	6	А62.05.100	8	8	8	Обойма
	7	125.36.102-4	1	1	1	Вилка кардана переднего
	8	125.36.113-1А	4	4	4	Болт
	9	125.36.114-1А	4	4	4	Болт
	10	125.36.123-5	2	2	2	Фланец кардана
	11	150.36.137	1	1	1	Обойма сальника
	12	150.36.139	1	1	1	Шайба сальника
	13	150.36.140	1	1	1	Кольцо уплотнительное наружное
	14	150.36.142-4	1	1	1	Вилка скользящая
	15	150.36.143	1	1	1	Заглушка
	16	150.41.299	3	3	3	Колпачок прессмасленки
	17	А62.02.006-05	8	8	8	Пластина опорная
	18	А62.02.007-04	8	8	8	Пластина стопорная
	19	А62.02.201	2	2	2	Корпус клапана
	20	А62.02.202	2	2	2	Ось клапана
	21	А62.02.203	2	2	2	Шайба
	22	А62.02.204	2	2	2	Пружина
	23	А62.03.002-11	6	6	6	Пластина балансировочная
	24	А62.03.002-12	4	4	4	Пластина балансировочная
	25	А62.03.002-13	8	8	8	Пластина балансировочная
	26	А62.05.001	2	2	2	Крестовина кардана
	27	А62.05.002	8	8	8	Кольцо уплотнительное
	28	БНП М10х1х20	16	16	16	Болт с шестигранной уменьшенной головкой
	29	М16х1,5.5929	8	8	8	Гайка
	30	1.3.19853	1	1	1	Масленка
	31	804707-К4	8	8	8	Подшипник
	32	16ОТ 65Г.6402	8	8	8	Шайба

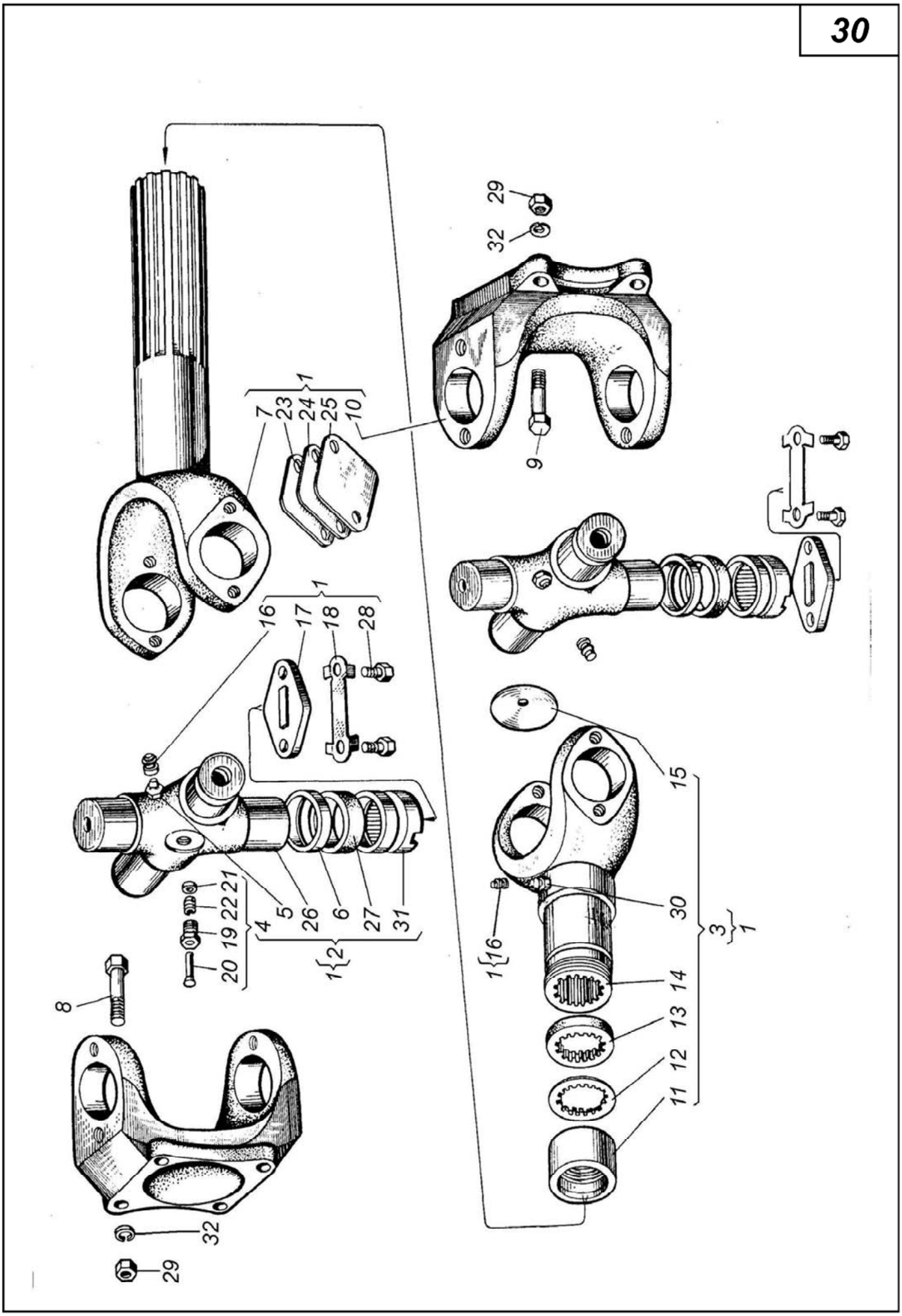
29
32
7
23
24
25
10
1
9
16
17
18
28
1
15
30
3
1
1
16
14
13
12
11
5
26
6
27
31
4
2
1
21
22
19
20
8
32
29

Рисунок, позиция		Обозначение	Количество на трактор			Наименование
			ХТЗ-150К-03	ХТЗ-150К-09	ХТЗ-150К-12	
31	1	151.36.023-2	1	1	1	Вилка двойная
	2	150.36.013А	2	2	2	Крестовина кардана с подшипниками
	3	150.36.018	1	1	1	Вилка скользящая
	4	А62.02.200	2	2	2	Клапан предохранительный
	5	А62.03.100	2	2	2	Масленка
	6	А62.05.100	8	8	8	Обойма
	7	125.36.103-4	1	1	1	Вилка двойная кардана
	8	125.36.113-1А	4	4	4	Болт
	9	125.36.123-5	1	1	1	Фланец кардана
	10	150.36.137	1	1	1	Обойма сальника
	11	150.36.139	1	1	1	Шайба сальника
	12	150.36.140	1	1	1	Кольцо уплотнительное наружное
	13	150.36.142-4	1	1	1	Вилка скользящая
	14	150.36.143	1	1	1	Заглушка
	15	150.41.299	3	3	3	Колпачок прессмасленки
	16	А62.02.006-05	8	8	8	Пластина опорная
	17	А62.02.007-04	8	8	8	Пластина стопорная
	18	А62.02.201	2	2	2	Корпус клапана
	19	А62.02.202	2	2	2	Ось клапана
	20	А62.02.203	2	2	2	Шайба
	21	А62.02.204	2	2	2	Пружина
	22	А62.05.001	2	2	2	Крестовина кардана
	23	А62.05.002	8	8	8	Кольцо уплотнительное
	24	БНП М10х1х20	16	16	16	Болт
	25	М16х1,5.5929	4	4	4	Гайка
	26	1.3.19853	1	1	1	Масленка
	27	804707-К4	8	8	8	Подшипник
	28	16ОТ 65Г.6402	4	4	4	Шайба

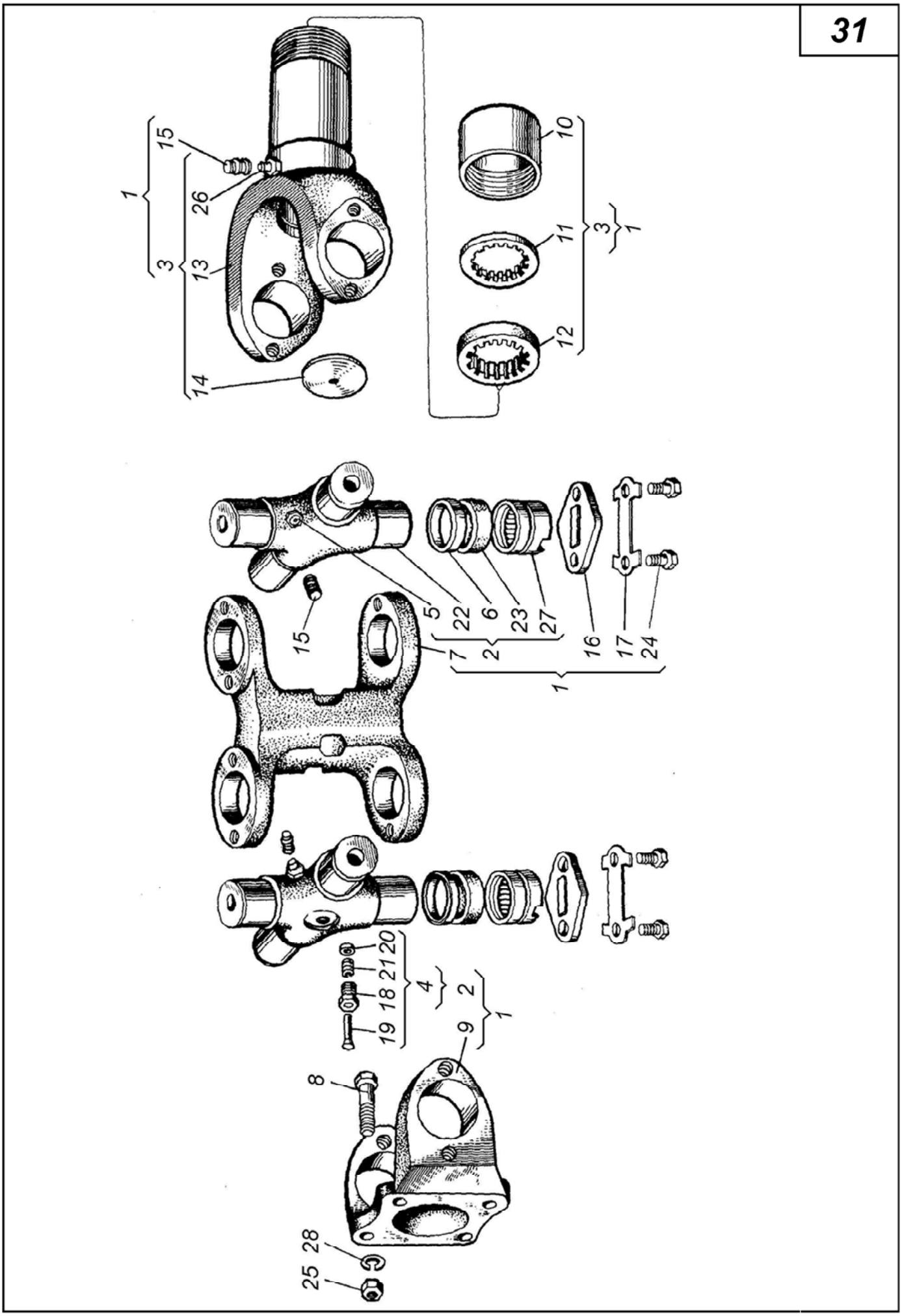
31
1
15
26
3
13
14
10
11
12
3
1
5
22
6
23
27
2
7
15
16
17
24
1
20
21
18
19
4
2
1
9
8
28
25

Рисунок, позиция		Обозначение	Количество на трактор			Наименование
			ХТЗ-150К-03	ХТЗ-150К-09	ХТЗ-150К-12	
32	1	151.36.016	1	1	1	Вилка двойная
	2	150.36.013А	2	2	2	Крестовина кардана с подшипниками
	3	А62.02.200	2	2	2	Клапан предохранительный
	4	А62.03.100	2	2	2	Масленка
	5	А62.05.100	8	8	8	Обойма
	6	125.36.103-4	1	1	1	Вилка двойная кардана
	7	125.36.113-1А	4	4	4	Болт
	8	125.36.123-5	1	1	1	Фланец кардана
	9	150.41.299	2	2	2	Колпачок прессмасленки
	10	А62.02.006-05	8	8	8	Пластина опорная
	11	А62.02.007-04	8	8	8	Пластина стопорная
	12	А62.02.201	2	2	2	Корпус клапана
	13	А62.02.202	2	2	2	Ось клапана
	14	А62.02.203	2	2	2	Шайба
	15	А62.02.204	2	2	2	Пружина
	16	А62.05.001	2	2	2	Крестовина кардана
	17	А62.05.002	8	8	8	Кольцо уплотнительное
	18	БНП М10х1х20	16	16	16	Болт
	19	М16х1,5.5929	8	8	8	Гайка
	20	804707-К4	8	8	8	Подшипник
	21	16ОТ 65Г.6402	8	8	8	Шайба

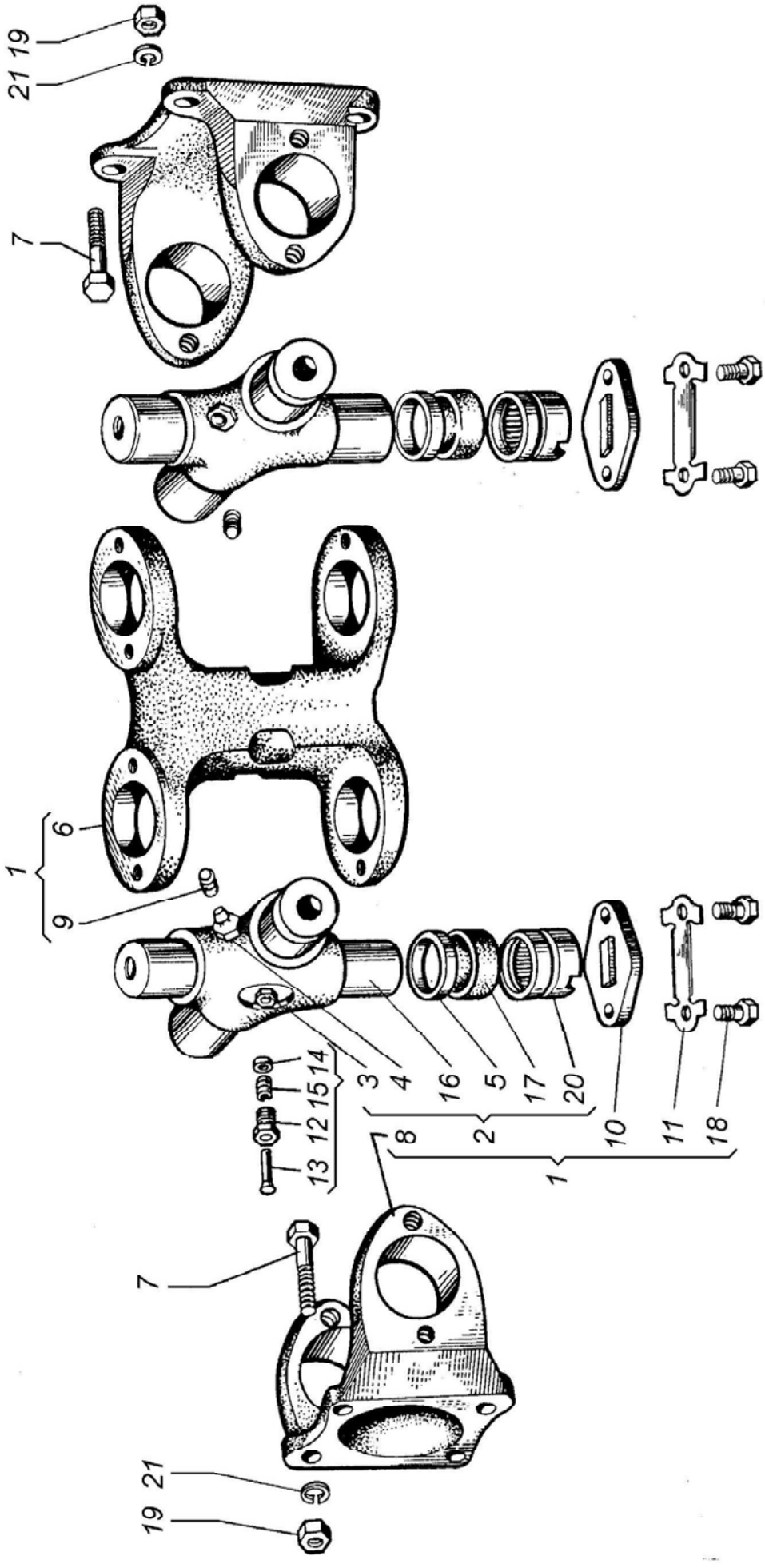
21 19
7
1
6
9
3
4
16
5
17
20
10
11
18
2
14
15
12
13
8
1
7
19 21

Рисунок, позиция		Обозначение	Количество на трактор			Наименование
			ХТЗ-150К-03	ХТЗ-150К-09	ХТЗ-150К-12	
Коробка передач						
33	–	151.37.001-8	x	x	x	Коробка передач
	1	151.37.021-8	1	1	1	Коробка передач
	2	151.37.050-4	1	1	1	Крышка
	3	151.37.056-1	1	1	1	Тяга
	4	151.37.0150-01	1	1	1	Колонка
	5	151.37.0156	1	1	1	Тяга
	6	7.37.028	1	1	1	Пробка
	7	150.00.062-1А-02	1	1	1	Трубка
	8	ВАК-10(ВК418-3716000)	1	1	1	Выключатель
	9	ХС-95	1	1	1	Хомут
	10	151.37.101-2-02	1	1	1	Корпус
	11	151.37.142-1	1	1	1	Крышка
	12	151.37.157-1А	1	1	1	Рычаг
	13	151.37.162-2	1	1	1	Валик
	14	151.37.163-2	1	1	1	Вилка
	15	151.37.167-1	1	1	1	Болт
	16	151.37.227-3	1	1	1	Валик
	17	151.37.228-2	1	1	1	Вилка
	18	151.37.232-1	1	1	1	Колонка
	19	151.37.233-1	1	1	1	Прокладка
	20	151.37.238	1	1	1	Прокладка
	21	151.37.248	1	1	1	Валик
	22	151.37.267-2	1	1	1	Прокладка
	23	151.37.268-3	1	1	1	Прокладка
	24	151.37.294-3	1	1	1	Ограничитель
	25	151.37.297-2	1	1	1	Кулиса
	26	151.37.357-3	1	1	1	Валик
	27	151.37.420	1	1	1	Указатель
	28	151.37.435-2	1	1	1	Поводок
	29	5.43.130	1	1	1	Пружина
	30	7.37.233	1	1	1	Штифт
	31	54.20.405	1	1	1	Палец
	32	54.37.489	1	1	1	Чехол
	33	55-12-476	1	1	1	Пружина
	34	74.37.460	1	1	1	Штифт
	35	74.37.476	4	4	4	Прокладка
	36	74.37.485	1	1	1	Вставка
	37	125.37.153	3	3	3	Пружина
	38	125.37.154	1	1	1	Фиксатор
	39	125.37.259	2	2	2	Фиксатор
	40	125.37.270	1	1	1	Винт

33

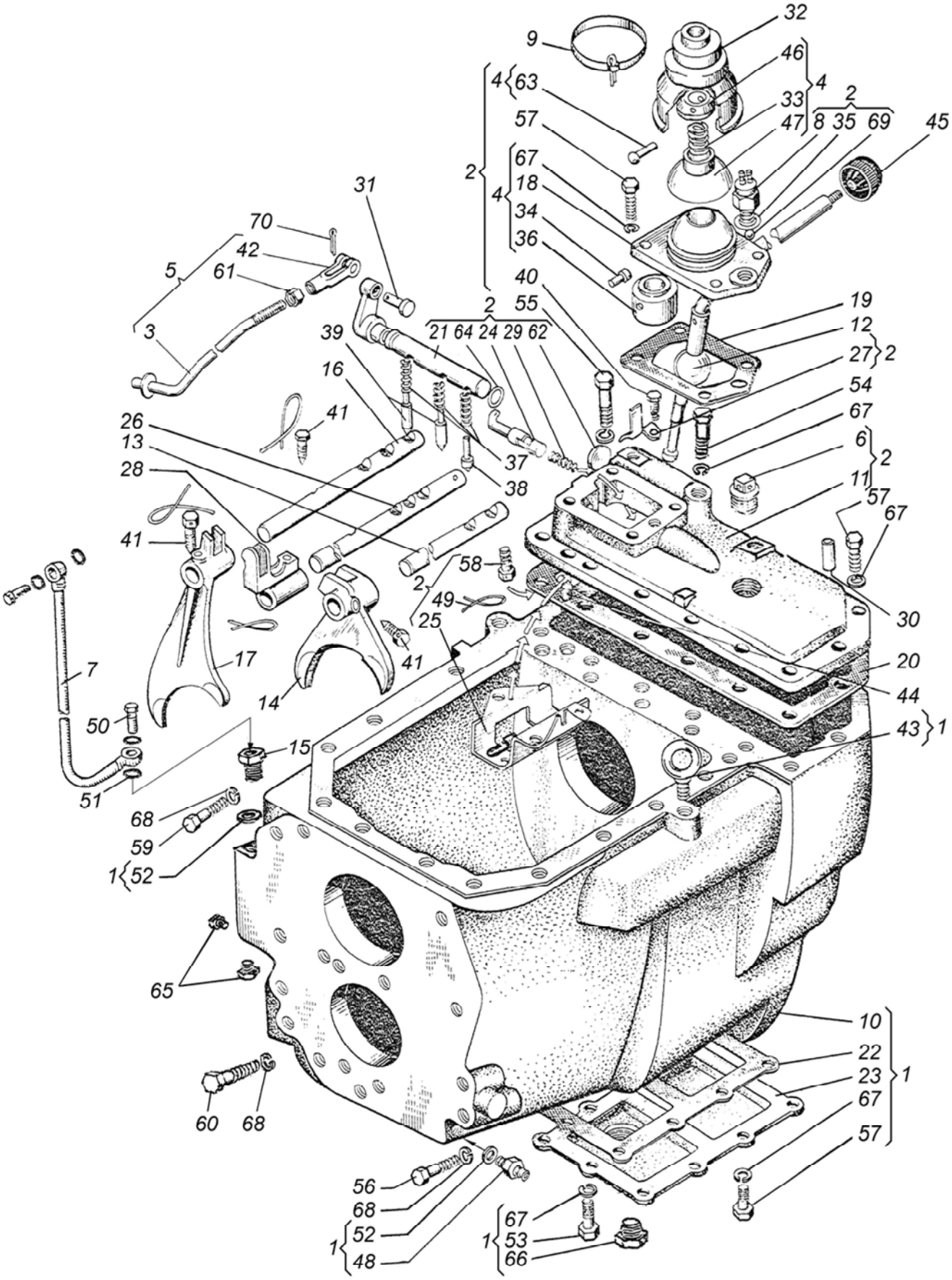

32
9
46
4
4 63
33
2
8 35 69
57
47
45
2
67
4
18
34
36
31
70
42
5
61
40
2
55
19
3
21 64 24 29 62
12
39
27 2
16
54
41
67
26
13
6
2
37
28
38
11
57
67
41
58
2
49
30
25
20
7
17
41
14
44
50
43 1
15
51
68
59
1 52
65
10
22
23 1
67
60
68
57
56
68
1 52
48
1 67
53
66

Рисунок, позиция		Обозначение	Количество на трактор			Наименование
			ХТЗ-150К-03	ХТЗ-150К-09	ХТЗ-150К-12	
33	41	125.37.299	3	3	3	Болт
	42	150.20.278	1	1	1	Вилка
	43	150.37.474	2	2	2	Рым-болт
	44	А03-12	1	1	1	Штифт
	45	А13.04.000А	1	1	1	Рукоятка
	46	А37-60	1	1	1	Втулка
	47	А37-63	1	1	1	Колпачок
	48	Н036.04.005	1	1	1	Штуцер
	49	ПЖ-1,6х300	5	5	5	Проволока
	50	БПУ-10	2	2	2	Болт
	51	ШПУ-10	4	4	4	Шайба
	52	ШПУ-20	2	2	2	Шайба
	53	М10х40.7795	1	1	1	Болт
	54	М10х55.7795	1	1	1	Болт
	55	М10х65.7795	1	1	1	Болт
	56	М12х55.7795	1	1	1	Болт
	57	М10х30.7796	21	21	21	Болт
	58	3М10х16.7796	3	3	3	Болт
	59	М12х30.7796	1	1	1	Болт
	60	М12х40.7796	4	4	4	Болт
	61	М10.5915	1	1	1	Гайка
	62	26.3111	1	1	1	Заглушка
	63	6х32.10299	1	1	1	Заклепка
	64	Н2-20х16-2.9833	1	1	1	Кольцо
	65	КГ ¼"	2	2	2	Пробка
	66	КГ ⅜"	1	1	1	Пробка
	67	10 65Г.6402	24	24	24	Шайба
	68	12 65Г.6402	6	6	6	Шайба
	69	Б8-100.3722	1	1	1	Шарик
	70	2х16.397	1	1	1	Шплинт

Рисунок, позиция		Обозначение	Количество на трактор			Наименование
			ХТЗ-150К-03	ХТЗ-150К-09	ХТЗ-150К-12	
34	1	151.37.102-1Б	1	1	1	Стакан
	2	151.37.111	1	1	1	Шестерня
	3	151.37.120А	1	1	1	Шайба
	4	151.37.126	1	1	1	Стакан
	5	151.37.127	1	1	1	Вал
	6	151.37.128	1	1	1	Шестерня
	7	151.37.129-2	1	1	1	Шестерня
	8	151.37.130	1	1	1	Втулка
	9	151.37.206	1	1	1	Втулка
	10	151.37.208-3	1	1	1	Шестерня
	11	151.37.210-5	1	1	1	Шестерня
	12	151.37.211-1	1	1	1	Стакан
	13	151.37.220-2	1	1	1	Шестерня
	14	125..37.255	1	1	1	Штифт
	15	150.37.104-4	1	1	1	Вал
	16	150.37.113	2	2	2	Втулка
	17	150.41.362-01	1	1	1	Кольцо
	18	155.37.228	1	1	1	Шайба
	19	151.37.106	1	1	1	Кольцо
	20	2С55.13940	1	1	1	Кольцо
	21	2С65.13940	2	2	2	Кольцо
	22	2С110.13941	1	1	1	Кольцо
	23	С140.13943	1	1	1	Кольцо
	24	I.1-80x105-4.8752	1	1	1	Манжета
	25	310.8338	2	2	2	Подшипник
	26	311.8338	1	1	1	Подшипник
	27	313.8338	1	1	1	Подшипник

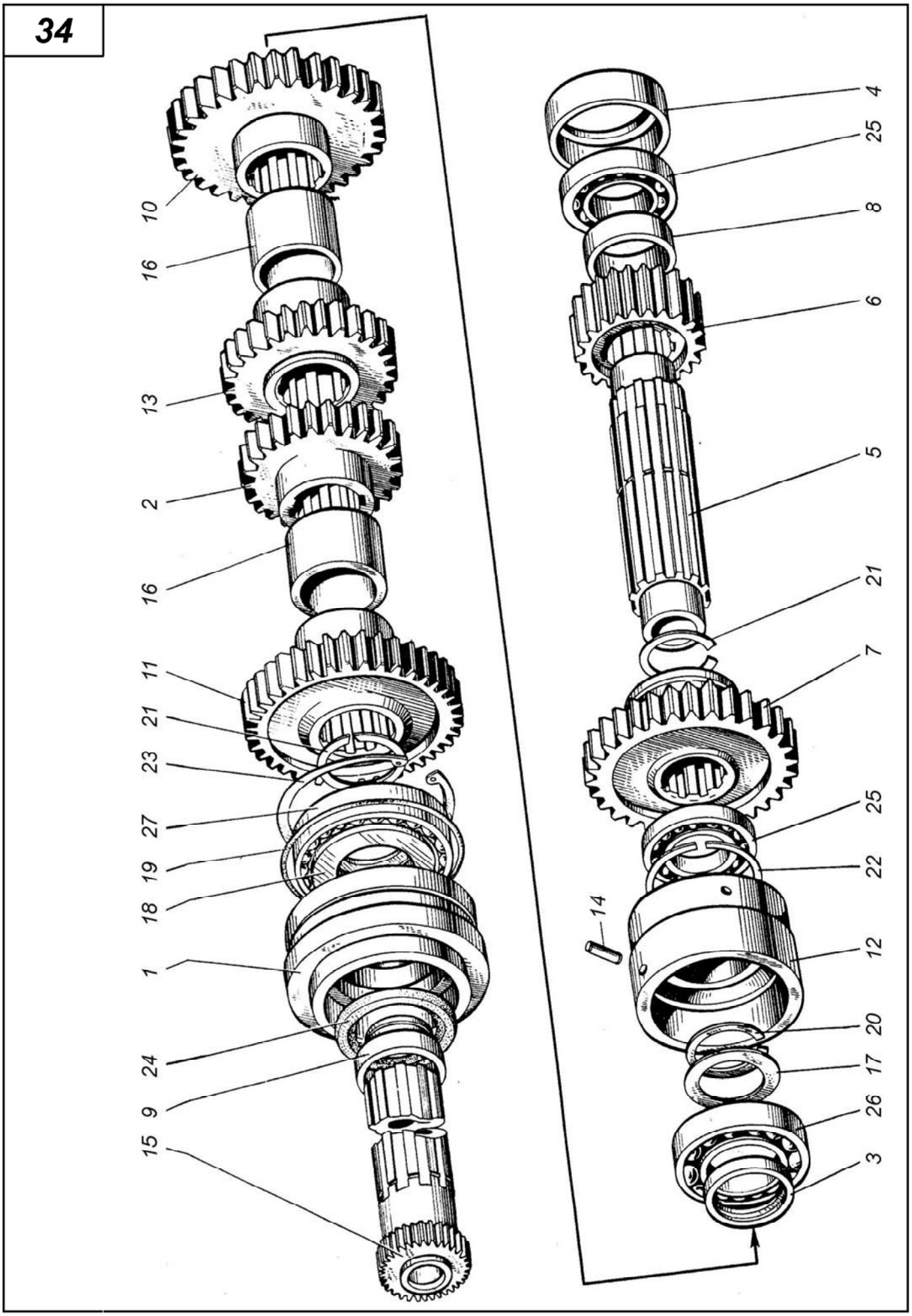
10
16
13
2
16
11
21
23
27
19
18
1
24
9
15
4
25
8
6
5
21
7
25
22
14
12
20
17
26
3

Рисунок, позиция		Обозначение	Количество на трактор			Наименование
			ХТЗ-150К-03	ХТЗ-150К-09	ХТЗ-150К-12	
35	1	151.37.010	1	1	1	Муфта
	2	151.37.011-1	1	1	1	Муфта
	3	150.37.025-1	1	1	1	Распределитель правый
	4	150.37.037-2	1	1	1	Вал
	5	151.37.199-1	1	1	1	Шайба
	6	151.37.207-6	1	1	1	Шестерня
	7	151.37.212-4	1	1	1	Втулка
	8	151.37.216	1	1	1	Стакан
	9	151.37.223	1	1	1	Шайба
	10	151.37.235-5	1	1	1	Шестерня
	11	151.37.264-2	1	1	1	Рычаг
	12	151.37.269-1	1	1	1	Шайба
	13	151.37.270	1	1	1	Шайба
	14	125.37.219А	1	1	1	Стакан
	15	125.37.246	1	1	1	Штифт
	16	150.37.125-2	1	1	1	Вал
	17	150.37.143-1	1	1	1	Прокладка
	18	150.37.149	1	1	1	Шайба
	19	150.37.259	1	1	1	Дроссель
	20	150.37.333Б	10	10	10	Кольцо
	21	150.37.338	1	1	1	Болт
	22	150.37.420-1	1	1	1	Гайка
	23	М10х30.7796	1	1	1	Болт
	24	М12х30.7796	1	1	1	Болт
	25	М12х35.7796	6	6	6	Болт
	26	2С120.13941	1	1	1	Кольцо
	27	311.8338	1	1	1	Подшипник
	28	313.8338	1	1	1	Подшипник
	29	КГ ¼"	4	4	4	Пробка
	30	10 65Г.6402	1	1	1	Шайба
	31	12 65Г.6402	7	7	7	Шайба

35

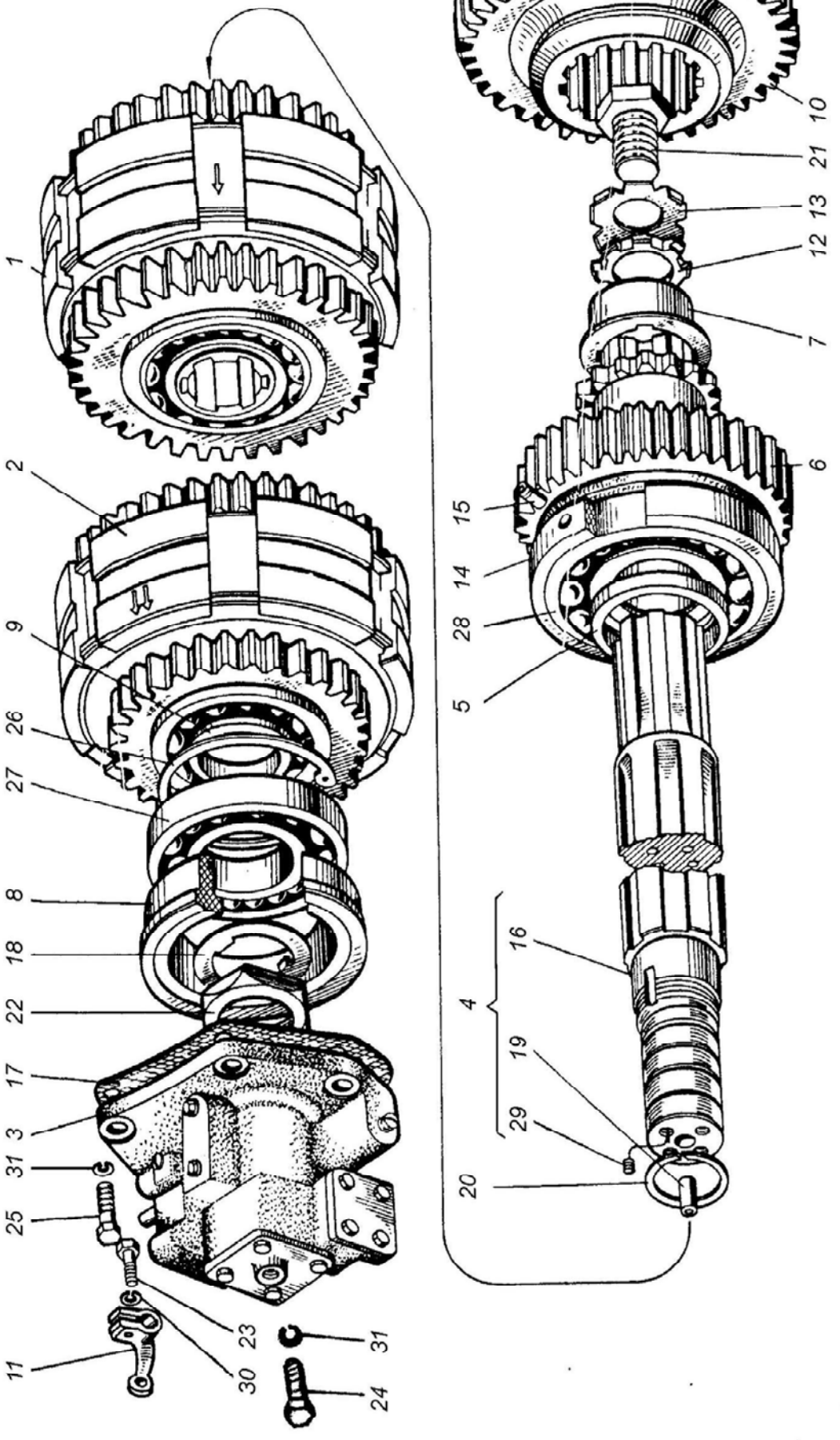
1
2
9
26
27
8
18
22
17
3
31
25
23
30
11
31
24
10
21
13
12
7
6
15
14
28
5
16
4
19
29
20

Рисунок, позиция		Обозначение	Количество на трактор			Наименование
			ХТЗ-150К-03	ХТЗ-150К-09	ХТЗ-150К-12	
36	1	151.37.234	1	1	1	Шестерня
	2	151.37.236-3	1	1	1	Шестерня
	3	151.37.239-1	1	1	1	Вал
	4	151.37.240-2	1	1	1	Втулка
	5	151.37.242А	1	1	1	Шайба
	6	155.37.237	1	1	1	Шестерня
	7	А37-73	1	1	1	Кольцо
	8	2С40.13940	2	2	2	Кольцо
	9	50408.2893	1	1	1	Подшипник
	10	408.8338	1	1	1	Подшипник

36

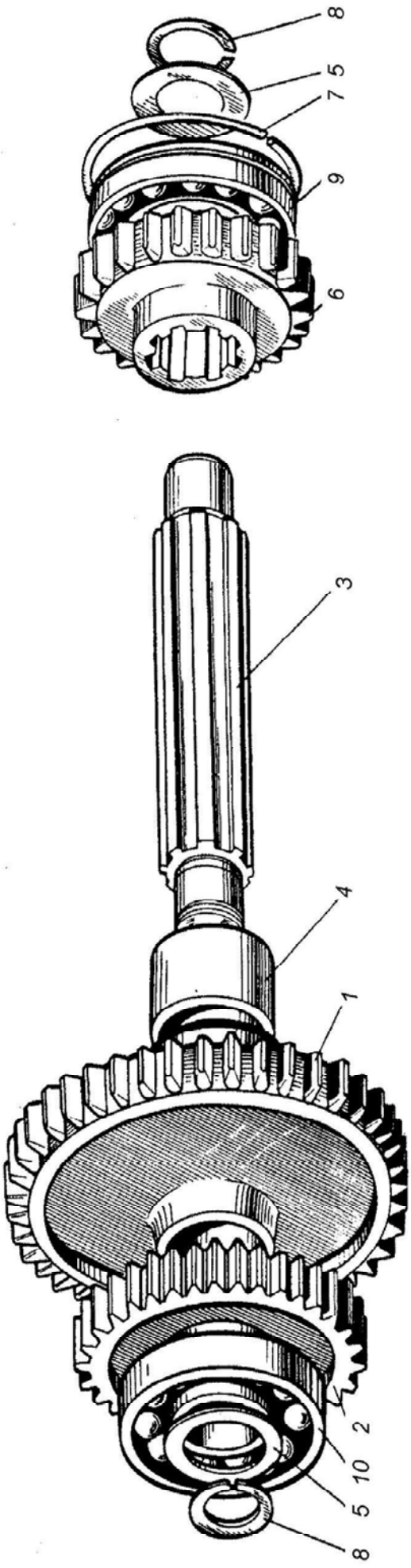

Рисунок, позиция		Обозначение	Количество на трактор			Наименование
			ХТЗ-150К-03	ХТЗ-150К-09	ХТЗ-150К-12	
37	1	151.37.010	1	1	1	Муфта
	2	150.37.016	1	1	1	Муфта
	3	150.37.074	9	9	9	Диск
	4	151.37.117	1	1	1	Шестерня
	5	151.37.118	1	1	1	Втулка
	6	151.37.119	1	1	1	Втулка
	7	151.37.133	4	4	4	Шайба
	8	150.37.120-2	1	1	1	Шестерня
	9	150.37.127-1Б	2	2	2	Поршень
	10	150.37.129А	2	2	2	Втулка
	11	150.37.136	2	2	2	Диск
	12	150.37.138-1	2	2	2	Кольцо
	13	150.37.140-1	1	1	1	Барабан
	14	150.37.221Б	2	2	2	Кольцо
	15	150.37.534	2	2	2	Кольцо
	16	150.37.602	9	9	9	Диск
	17	А41-24	40	40	40	Пружина
	18	2С90.13940	2	2	2	Кольцо
	19	50115.2893	4	4	4	Подшипник

37

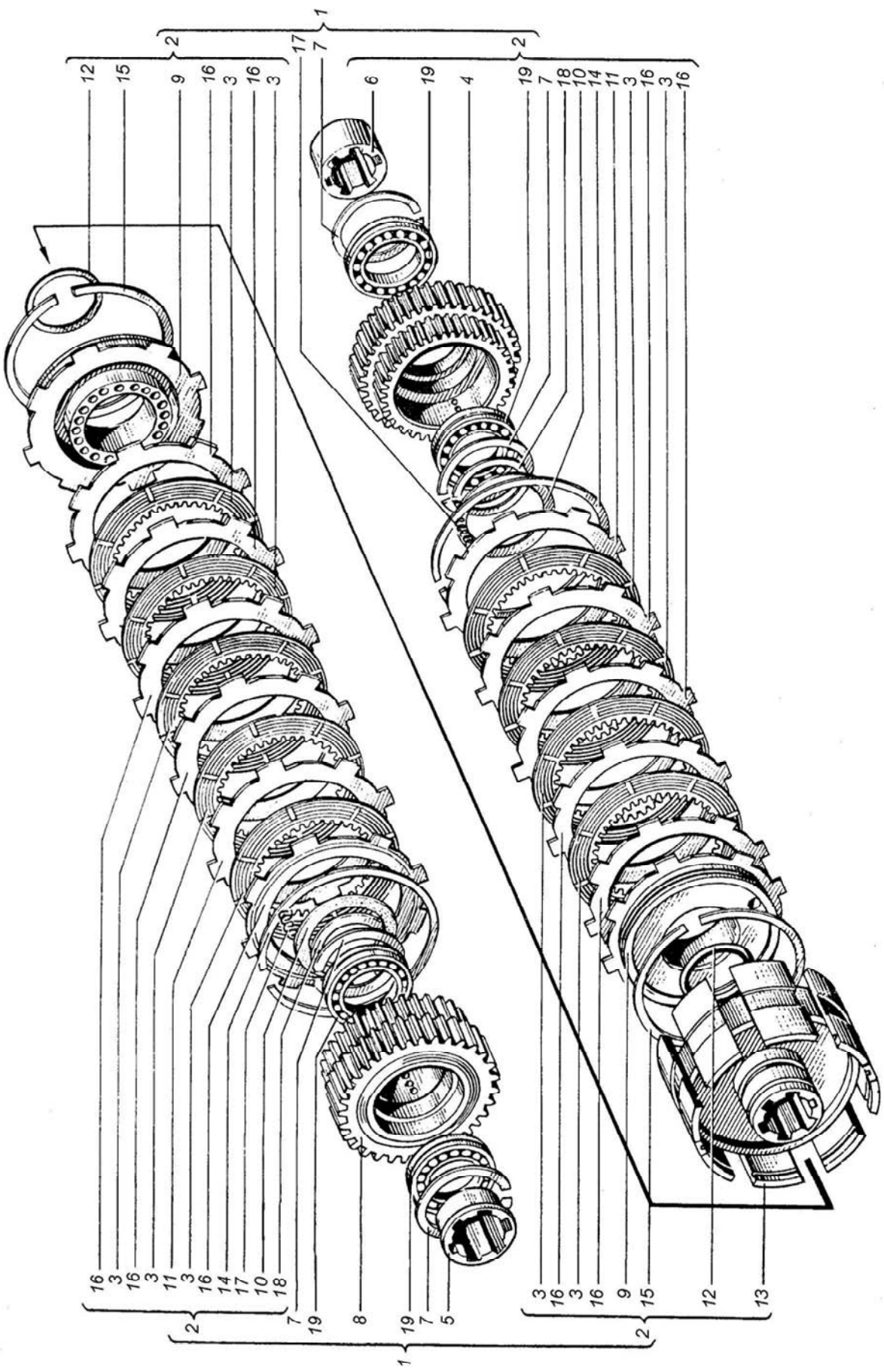
1
2
17
7
12
15
9
16
3
16
3
6
19
4
19
7
18
10
14
11
3
16
3
16
16
3
16
3
11
3
16
14
17
10
18
7
19
8
19
7
5
1
2
3
16
3
16
9
15
12
13
2

Рисунок, позиция		Обозначение	Количество на трактор			Наименование
			ХТЗ-150К-03	ХТЗ-150К-09	ХТЗ-150К-12	
38	1	151.37.011-1	1	1	1	Муфта
	2	150.37.016	1	1	1	Муфта
	3	150.37.074	9	9	9	Диск
	4	151.37.109-1	1	1	1	Шестерня
	5	151.37.110-4	1	1	1	Шестерня
	6	151.37.119	2	2	2	Втулка
	7	151.37.133	4	4	4	Шайба
	8	150.37.127-1Б	2	2	2	Поршень
	9	150.37.129А	2	2	2	Втулка
	10	150.37.136	2	2	2	Диск
	11	150.37.138-1	2	2	2	Кольцо
	12	150.37.140-1	1	1	1	Барабан
	13	150.37.221Б	2	2	2	Кольцо
	14	150.37.534	2	2	2	Кольцо
	15	150.37.602	9	9	9	Диск
	16	А41-24	40	40	40	Пружина
	17	2С90.13940	2	2	2	Кольцо
	18	50115.2893	4	4	4	Подшипник

38

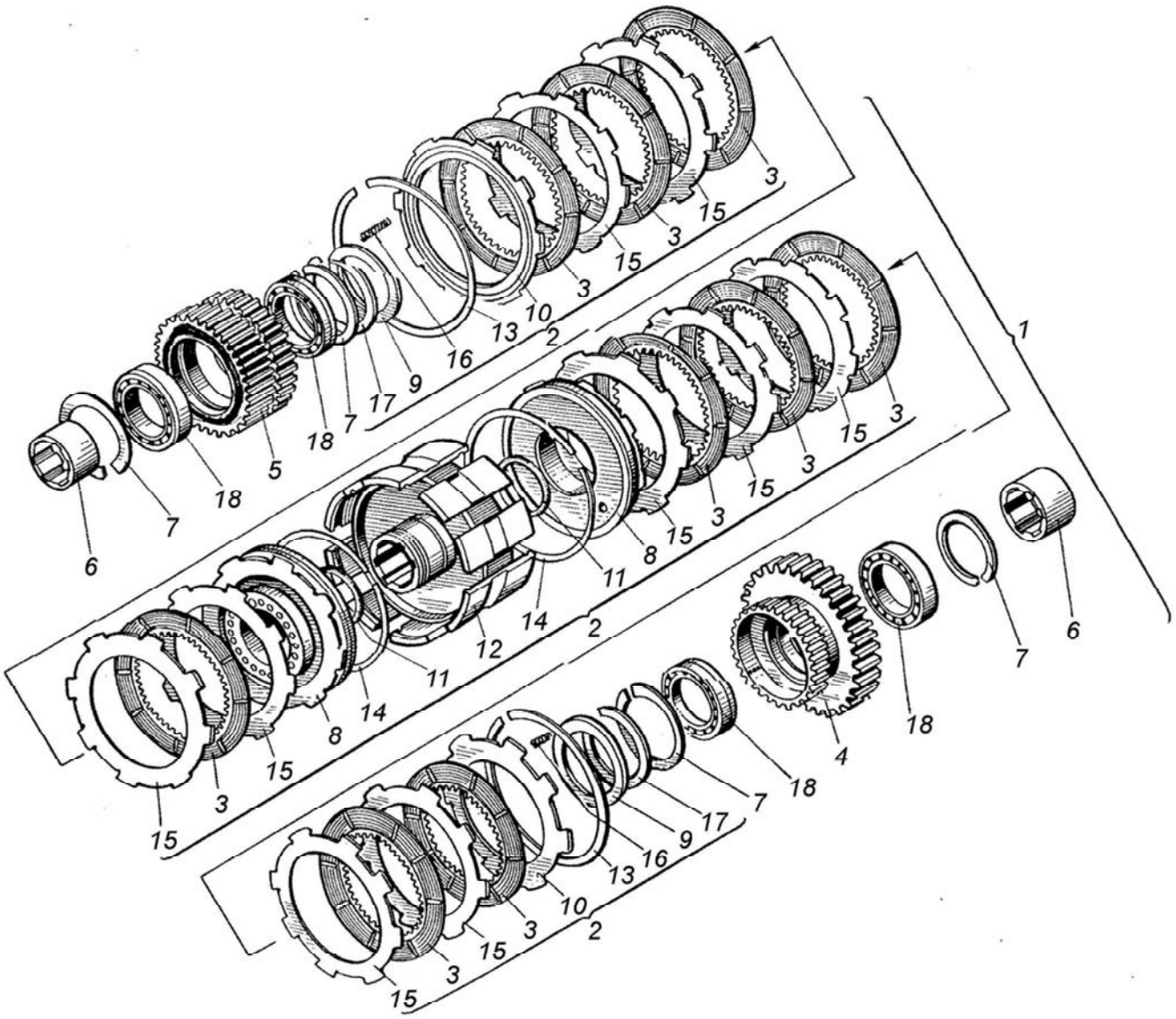

Рисунок, позиция		Обозначение	Количество на трактор			Наименование
			ХТЗ-150К-03	ХТЗ-150К-09	ХТЗ-150К-12	
39	1	151.37.014-1А	1	1	1	Фильтр
	2	151.37.024-2	1	1	1	Крышка
	3	151.37.025-4	1	1	1	Распределитель перепускной
	4	151.37.062-4А	1	1	1	Труба
	5	151.37.069-3А	1	1	1	Труба
	6	151.37.095Б	1	1	1	Труба
	7	151.37.095Б-02	1	1	1	Труба
	8	151.37.0127	1	1	1	Трубка
	9	150.55.056-1	1	1	1	Клапан
	10	151.37.145-6	1	1	1	Крышка
	11	151.37.156-2А	1	1	1	Прокладка
	12	151.37.183-1	1	1	1	Прокладка
	13	151.37.504-1	1	1	1	Прокладка
	14	16.006	8	8	8	Шайба
	15	74.54.434	2	2	2	Скоба
	16	74.54.435	2	2	2	Трубка
	17	125.50.156	2	2	2	Болт
	18	А12.01.003-03	1	1	1	Болт
	19	Н.036.04.005	2	2	2	Штуцер
	20	М10х40.7795	6	6	6	Болт
	21	М10х60.7795	3	3	3	Болт
	22	М10х30.7796	16	16	16	Болт
	23	018-022-25-2-2.9833	2	2	2	Кольцо
	24	10 65Г.6402	25	25	25	Шайба

39

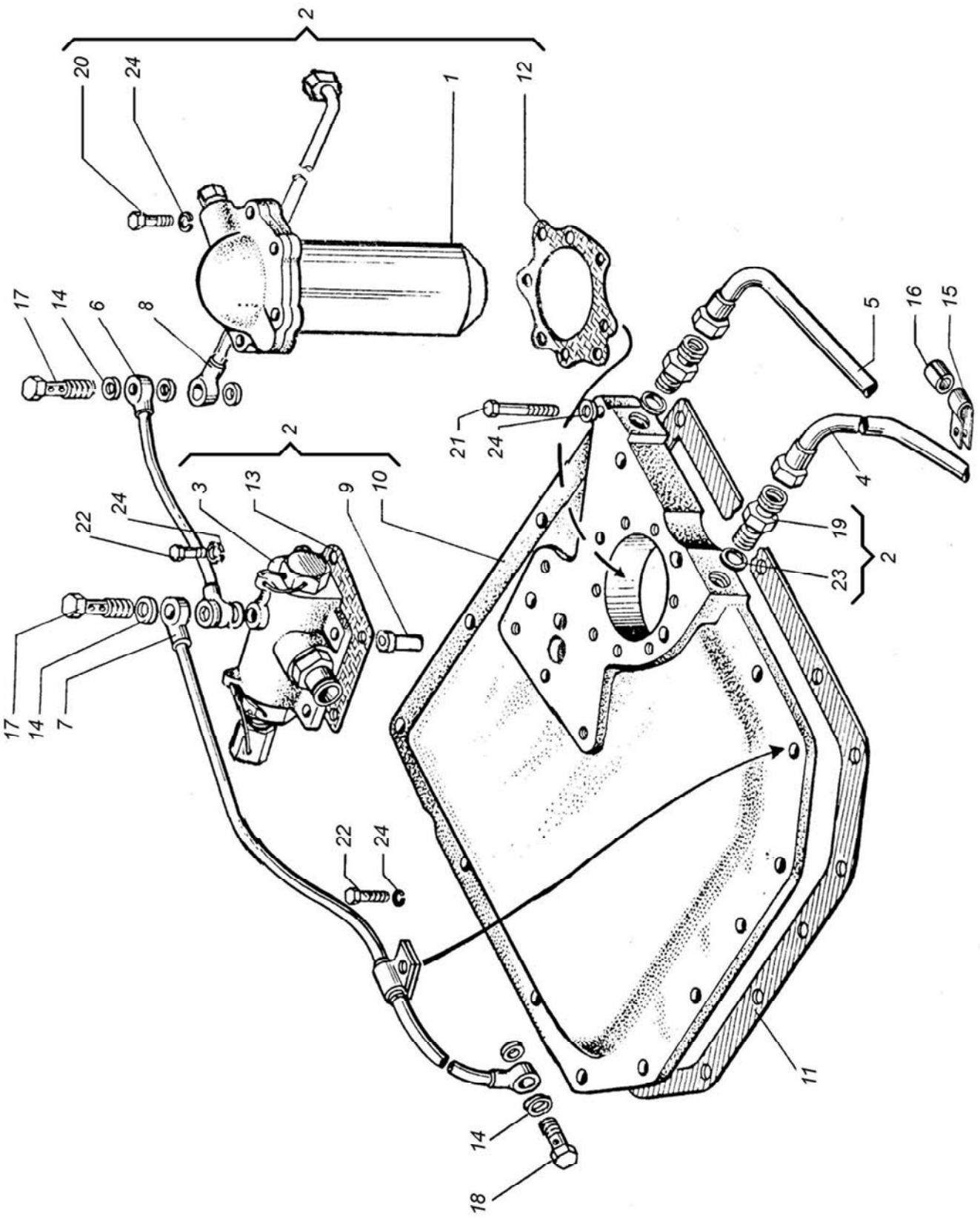
2
20
24
1
12
17
14
6
8
5
16
15
21
24
2
3
13
9
10
4
22
24
19
2
23
17
14
7
22
24
11
14
18

Рисунок, позиция		Обозначение	Количество на трактор			Наименование
			ХТЗ-150К-03	ХТЗ-150К-09	ХТЗ-150К-12	
40	1	150.37.025-1	1	1	1	Распределитель правый
	2	150.37.027-1	1	1	1	Корпус правый
	3	150.37.029-1	1	1	1	Крышка
	4	150.37.053-1А	1	1	1	Крышка
	5	150.37.144-2	1	1	1	Корпус правый
	6	150.37.146	1	1	1	Втулка
	7	150.37.147-1	1	1	1	Золотник
	8	150.37.148	1	1	1	Сектор
	9	150.37.246-1А	1	1	1	Крышка
	10	150.37.247	1	1	1	Втулка
	11	150.37.252	1	1	1	Прокладка
	12	150.37.253-1	1	1	1	Прокладка
	13	150.37.257	1	1	1	Крышка
	14	150.37.308-3А	1	1	1	Крышка
	15	150.37.310	1	1	1	Прокладка
	16	150.37.311	1	1	1	Ролик
	17	150.37.312	1	1	1	Ось ролика
	18	150.37.313	1	1	1	Направляющая фиксатора
	19	150.37.314-1	1	1	1	Пробка фиксатора
	20	150.37.316	3	3	3	Клапан перебросной
	21	150.37.371	2	2	2	Пробка большая
	22	150.37.372	2	2	2	Пробка малая
	23	150.37.373-2	2	2	2	Пробка средняя
	24	150.37.429-1	1	1	1	Штифт
	25	150.37.442	1	1	1	Пружина
	26	150.37.603-1	1	1	1	Втулка
	27	150.37.604	1	1	1	Упор
	28	150.37.605	1	1	1	Втулка
	29	150.37.606	1	1	1	Клапан
	30	150.37.607	1	1	1	Пружина
	31	150.37.608-1	1	1	1	Кольцо
	32	150.37.609	1	1	1	Пружина
	33	150.37.610	1	1	1	Золотник
	34	150.37.611	1	1	1	Пружина
	35	150.37.613-1	1	1	1	Пробка
	36	8.12.129	1	1	1	Корпус
	37	8.12.130	1	1	1	Кольцо
	38	8.47.160	1	1	1	Шайба
	39	125.57.154	1	1	1	Гайка
	40	А06-14	2	2	2	Прокладка
	41	ПЖ-1,6х150	2	2	2	Проволока
	42	М10х45.7795	6	6	6	Болт

Рисунок, позиция		Обозначение	Количество на трактор			Наименование
			ХТЗ-150К-03	ХТЗ-150К-09	ХТЗ-150К-12	
40	43	М10х20,7796	4	4	4	Болт
	44	М10х30,7796	4	4	4	Болт
	45	М20х1,5.2526	1	1	1	Гайка
	46	012-016-25-2-2,9833	6	6	6	Кольцо
	47	013-017-25-2-2,9833	1	1	1	Кольцо
	48	018-022-25-2-2,9833	1	1	1	Кольцо
	49	I.2-16х30-1.8752	1	1	1	Манжета
	50	КГ ⅛"	3	3	3	Пробка
	51	КГ ¼"	3	3	3	Пробка
	52	4-КГ ⅛"	3	3	3	Пробка
	53	10 65Г.6402	14	14	14	Шайба
	54	4.04.11371	1	1	1	Шайба
	55	Б 7,938-100.3722	1	1	1	Шарик
	56	4х6,5.24071	1	1	1	Шпонка

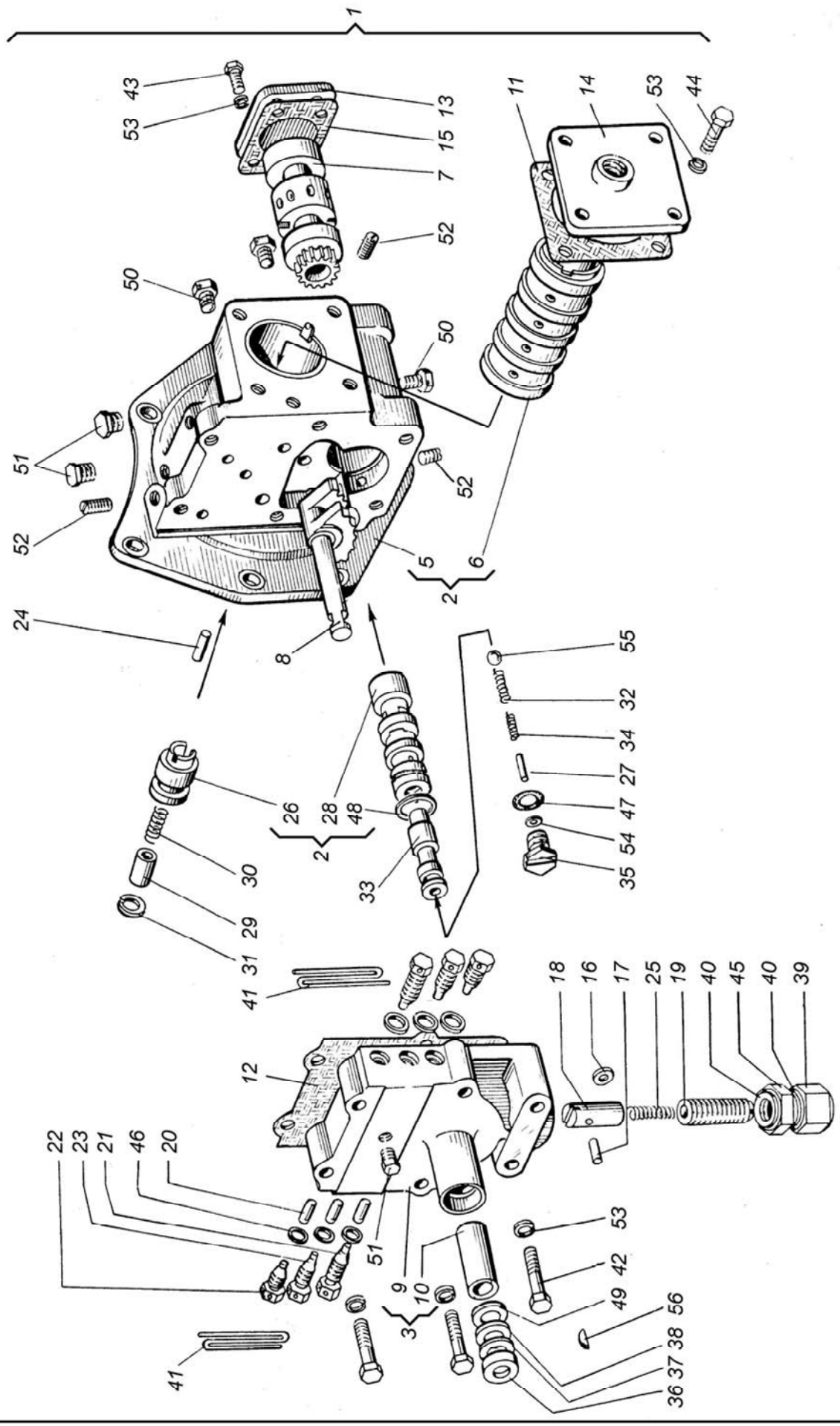
1
43
53
13
15
7
52
50
11
14
53
44
51
52
50
52
5
6
2
24
8
55
32
34
27
47
54
35
26
28
48
2
30
29
31
33
41
18
16
17
25
19
40
45
40
39
12
22
23
21
46
20
51
9
10
3
53
42
49
56
38
37
36
41

Рисунок, позиция		Обозначение	Количество на трактор			Наименование
			ХТЗ-150К-03	ХТЗ-150К-09	ХТЗ-150К-12	
41	1	151.37.025-4	1	1	1	Распределитель перепускной
	2	151.37.070-1	1	1	1	Корпус со втулкой
	3	151.37.351	1	1	1	Штуцер
	4	151.37.503-2	1	1	1	Корпус
	5	151.37.506-1	1	1	1	Втулка
	6	151.37.514	1	1	1	Кольцо
	7	151.37.543-1	1	1	1	Пробка
	8	150.37.274А	1	1	1	Шайба
	9	150.37.337	1	1	1	Упор
	10	150.37.363	1	1	1	Винт регулировочный
	11	150.37.366А	1	1	1	Пружина
	12	150.37.367-1	1	1	1	Пробка
	13	150.37.406	1	1	1	Шайба винта
	14	150.37.464	1	1	1	Клапан
	15	ПЖ-1,6х150	1	1	1	Проволока
	16	ПЖ-1,6х300	1	1	1	Проволока
	17	Р75-051Б	1	1	1	Колпачок
	18	Р75-058Б	1	1	1	Гайка
	19	У-40х36-3	2	2	2	Кольцо
	20	018-022-25-2-2.9833	2	2	2	Кольцо
	21	022-027-30-2-2.9833	1	1	1	Кольцо
	22	16,669-100.3722	1	1	1	Шарик

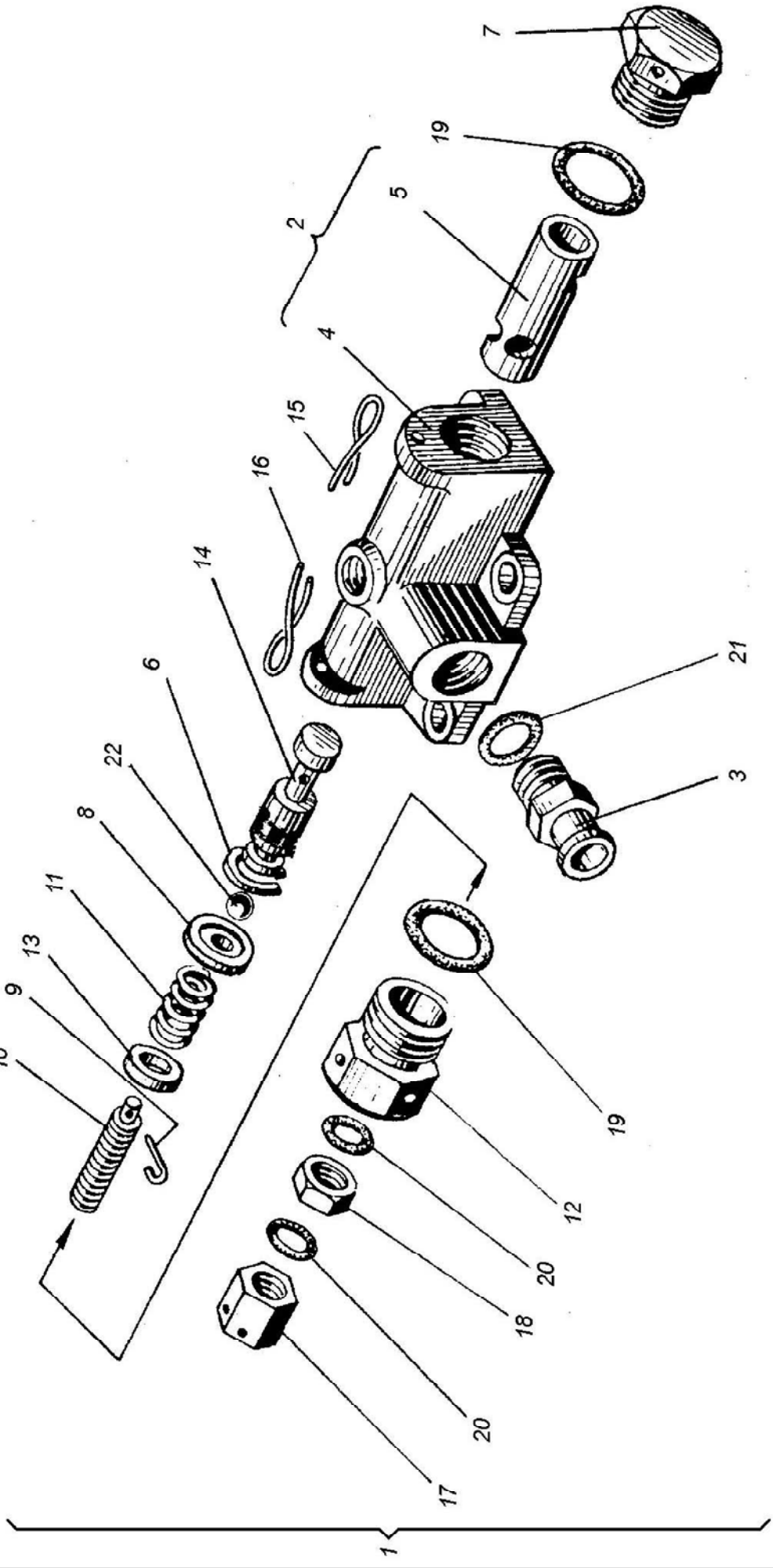
1
2
3
4
5
6
7
8
9
10
11
12
13
14
15
16
17
18
19
20
21
22

Рисунок, позиция		Обозначение	Количество на трактор			Наименование
			ХТЗ-150К-03	ХТЗ-150К-09	ХТЗ-150К-12	
42	1	151.37.032-1	1	1	1	Насос
	2	151.37.033-1	1	1	1	Крышка нижняя
	3	151.37.034-1	1	1	1	Крышка верхняя
	4	150.37.021-2	1	1	1	Шестерня ведомая
	5	151.37.322-1	1	1	1	Корпус
	6	151.37.323-1	1	1	1	Крышка нижняя
	7	151.37.326-1	1	1	1	Крышка верхняя
	8	150.37.181-2	1	1	1	Ось
	9	150.37.183-3	1	1	1	Шестерня ведомая
	10	150.37.184-4	1	1	1	Шестерня ведущая
	11	150.37.237-2	1	1	1	Втулка свертная
	12	150.37.237-2-01	1	1	1	Втулка свертная
	13	150.37.256-2	2	2	2	Штифт
	14	М10х45.7795	4	4	4	Болт
	15	10 65Г.6402	4	4	4	Шайба

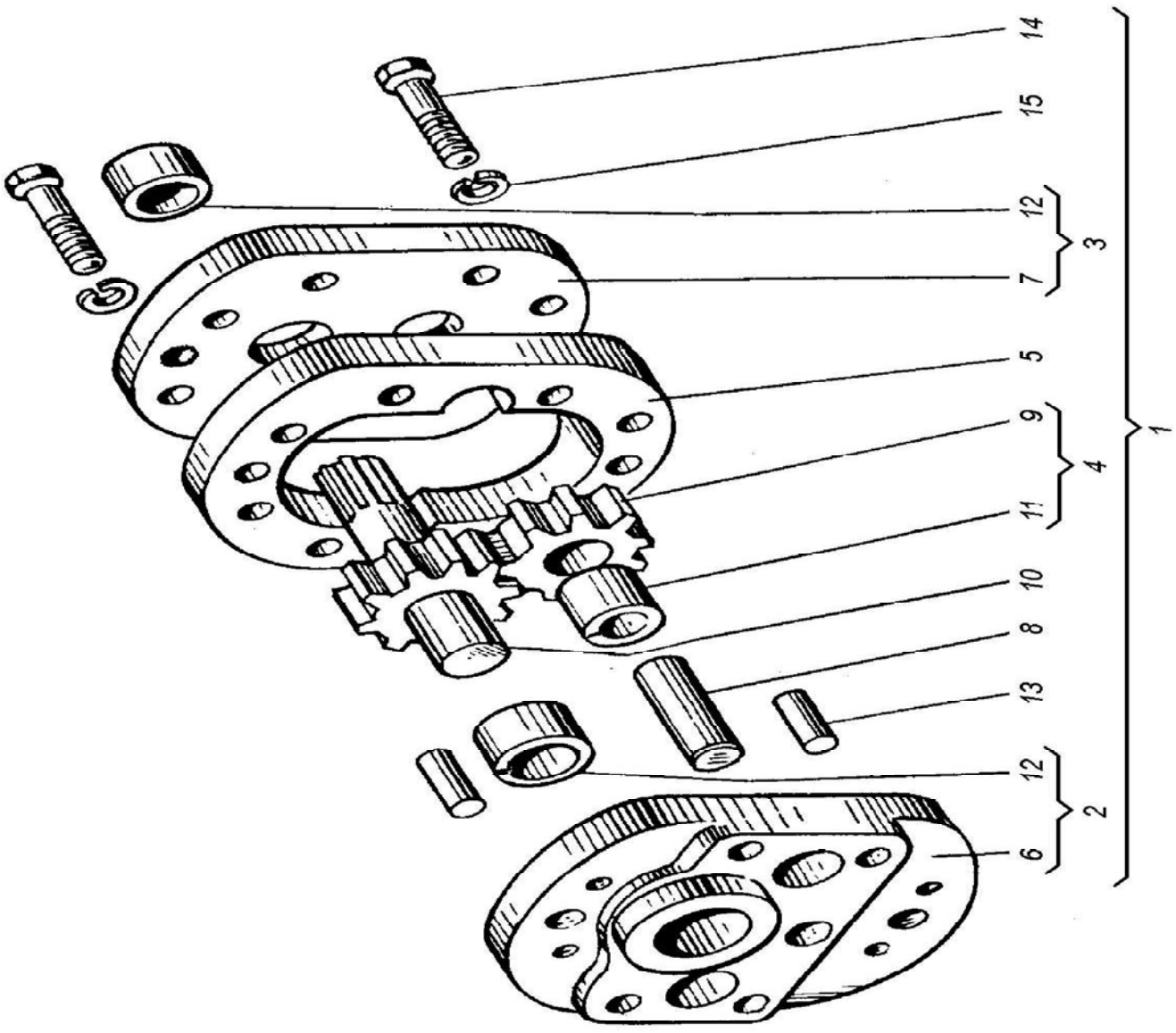
14
15
12
3
7
5
9
4
11
10
8
13
12
2
6
1

Рисунок, позиция		Обозначение	Количество на трактор			Наименование
			ХТЗ-150К-03	ХТЗ-150К-09	ХТЗ-150К-12	
43	1	151.37.014-1А	1	1	1	Фильтр
	2	151.37.017-1	1	1	1	Корпус фильтра
	3	151.37.037-1	1	1	1	Труба
	4	151.37.093	1	1	1	Клапан предохранительный
	5	761-00-00-00	1	1	1	Элемент фильтрующий
	6	151.37.178-2	1	1	1	Крышка
	7	151.37.183-1	1	1	1	Прокладка
	8	151.37.184А	2	2	2	Кольцо
	9	151.37.189-1	1	1	1	Шайба
	10	151.37.619-1	1	1	1	Пружина
	11	КГ ⅜”	1	1	1	Пробка

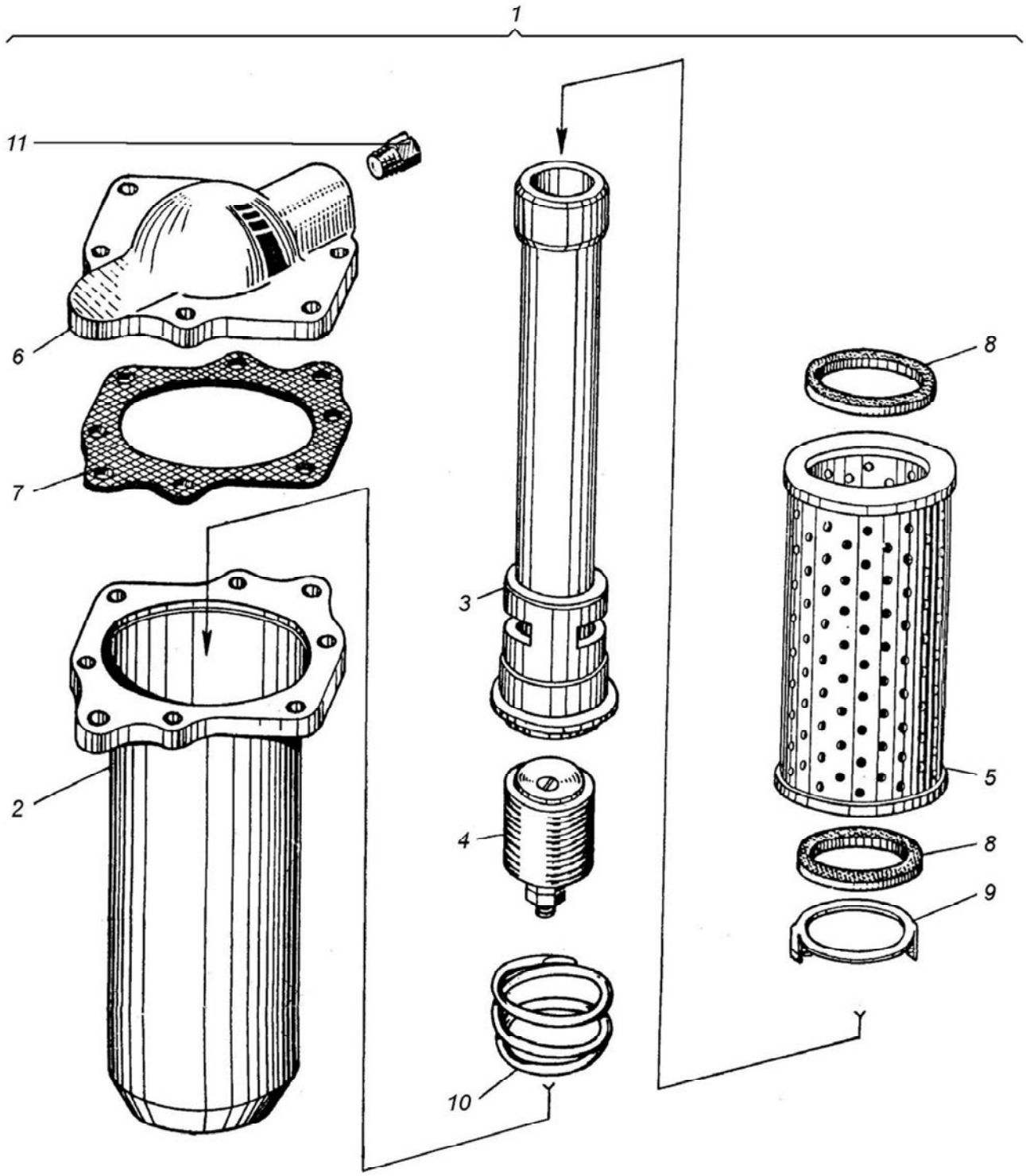
1
11
6
7
2
3
4
10
8
5
8
9

Рисунок, позиция		Обозначение	Количество на трактор			Наименование
			ХТЗ-150К-03	ХТЗ-150К-09	ХТЗ-150К-12	
44	1	151.37.031-8	1	1	1	Коробка раздаточная
	2	151.37.032-1	1	1	1	Насос
	3	151.37.048-4Б	1	1	1	Каркас заборника
	4	151.37.065	1	1	1	Угольник
	5	151.37.072-2А	1	1	1	Насос с крышкой
	6	151.37.073А	1	1	1	Трубка
	7	151.37.074-1А	1	1	1	Окно
	8	151.37.079-1	1	1	1	Штуцер
	9	151.37.096	1	1	1	Крышка
	10	150.08.023Б-01	1	1	1	Шланг
	11	151.37.241	1	1	1	Прокладка
	12	151.37.279	1	1	1	Крышка
	13	151.37.301-5	1	1	1	Корпус
	14	151.37.333-1	1	1	1	Крышка
	15	151.37.343	1	1	1	Прокладка
	16	151.37.346	1	1	1	Кольцо
	17	151.37.347	1	1	1	Крышка
	18	151.37.354	1	1	1	Гайка
	19	151.37.406	1	1	1	Втулка
	20	151.37.407	1	1	1	Вал
	21	151.37.436	1	1	1	Кольцо
	22	151.37.483-2	1	1	1	Шестерня
	23	151.37.538-1	1	1	1	Прокладка
	24	151.37.545	4	4	4	Шайба
	25	151.37.545-01	4	4	4	Шайба
	26	151.37.548-2	1	1	1	Крышка
	27	151.37.549-1	1	1	1	Прокладка
	28	151.37.561	1	1	1	Трубка
	29	125.37.330	1	1	1	Прокладка
	30	150.57.181-1	1	1	1	Стекло
	31	150.57.182-1	1	1	1	Экран
	32	150.57.183	1	1	1	Гайка
	33	150.57.196-1	1	1	1	Кольцо
	34	ГПШ-М10х1	1	1	1	Гайка
	35	НШ46-0505037	1	1	1	Кольцо
	36	ПММ-3-39	1	1	1	Магнит
	37	ПММ-4-39	1	1	1	Скоба
	38	ПЖ-1,6х300	2	2	2	Проволока
	39	ПЖ-1,6х640	1	1	1	Проволока
	40	М10х65.7795	2	2	2	Болт
	41	М10х25.7796	2	2	2	Болт
	42	М10х30.7796	12	12	12	Болт

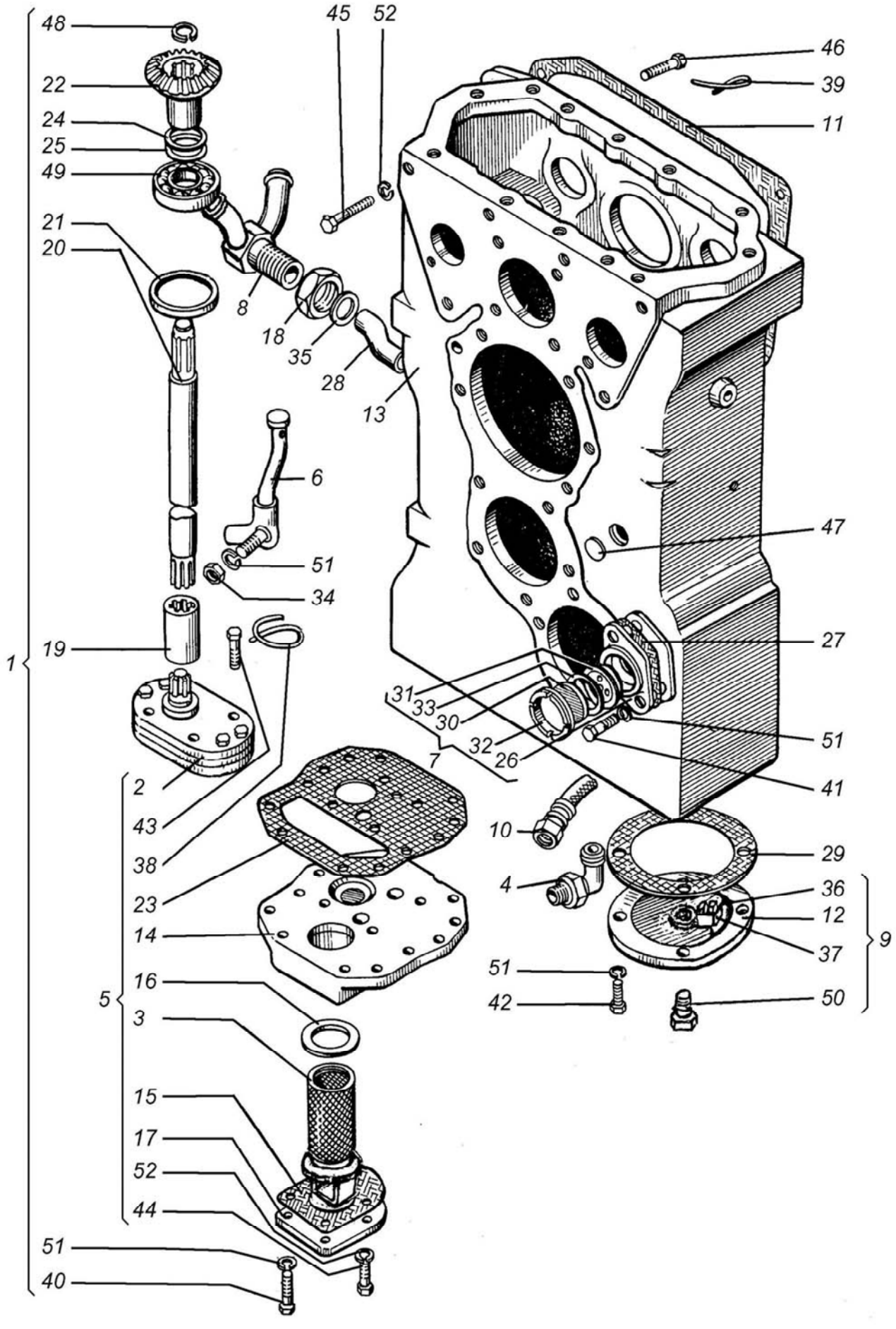
48
22
24
25
49
21
20
8
18
35
28
13
45
52
46
39
11
6
51
34
47
19
1
27
31
33
30
32
26
7
51
41
2
43
38
23
14
10
29
4
36
12
37
9
51
42
50
5
16
3
15
17
52
44
51
40

Рисунок, позиция		Обозначение	Количество на трактор			Наименование
			ХТЗ-150К-03	ХТЗ-150К-09	ХТЗ-150К-12	
44	43	3М12х65.7795	4	4	4	Болт
	44	М12х25.7796	2	2	2	Болт
	45	М12х40.7796	3	3	3	Болт
	46	3М12х50.7796	3	3	3	Болт
	47	26.3111	1	1	1	Заглушка
	48	1С20.13941	1	1	1	Кольцо
	49	206.8338	1	1	1	Подшипник
	50	КГ ⅜”	1	1	1	Пробка
	51	10 65Г.6402	17	17	17	Шайба
	52	12 65Г.6402	5	5	5	Шайба

Рисунок, позиция		Обозначение	Количество на трактор			Наименование
			ХТЗ-150К-03	ХТЗ-150К-09	ХТЗ-150К-12	
45	1	151.37.055-1	1	1	1	Рычаг
	2	151.37.075-1	1	1	1	Крышка
	3	151.37.077	1	1	1	Крышка
	4	151.37.364	1	1	1	Вилка
	5	151.37.382	1	1	1	Кольцо
	6	151.37.383	1	1	1	Шайба
	7	151.37.398	1	1	1	Рычаг
	8	151.37.427	1	1	1	Корпус
	9	151.37.428	1	1	1	Вилка
	10	151.37.429-1	1	1	1	Валик
	11	151.37.443	1	1	1	Колпачок
	12	151.37.552	1	1	1	Втулка
	13	15137.566	1	1	1	Стопор
	14	7.37.247А	1	1	1	Кольцо
	15	125.37.153	2	2	2	Пружина
	16	125.37.154	2	2	2	Фиксатор
	17	125.37.270	1	1	1	Винт
	18	125.37.272	1	1	1	Пружина
	19	125.37.299	2	2	2	Болт
	20	125.37.302-2	1	1	1	Крышка
	21	125.37.342	1	1	1	Прокладка
	22	125.37.355	1	1	1	Рычаг
	23	125.37.358	1	1	1	Болт
	24	125.37.424	1	1	1	Рычаг
	25	125.37.425	1	1	1	Ось
	26	125.37.426-1	1	1	1	Валик
	27	125.37.430-1	1	1	1	Прокладка
	28	ПЖ-1,6х300	2	2	2	Проволока
	29	А13.05.000А	2	2	2	Рукоятка
	30	А07-16	1	1	1	Ось
	31	М8х16.7796	2	2	2	Болт
	32	М10х65.7795	2	2	2	Болт
	33	М10х30.7796	12	12	12	Болт
	34	М10.5915	1	1	1	Гайка
	35	М14х1,5.5933	1	1	1	Гайка
	36	26.3111	2	2	2	Заглушка
	37	012-016-25-2-2.9833	2	2	2	Кольцо
	38	014-018-25-2-2.9833	1	1	1	Кольцо
	39	8 65Г.6402	1	1	1	Шайба
	40	10 65Г.6402	14	14	14	Шайба
	41	14.04.11371	1	1	1	Шайба
	42	2х16.397	2	2	2	Шплинт
	43	3,2х25.397	1	1	1	Шплинт

45

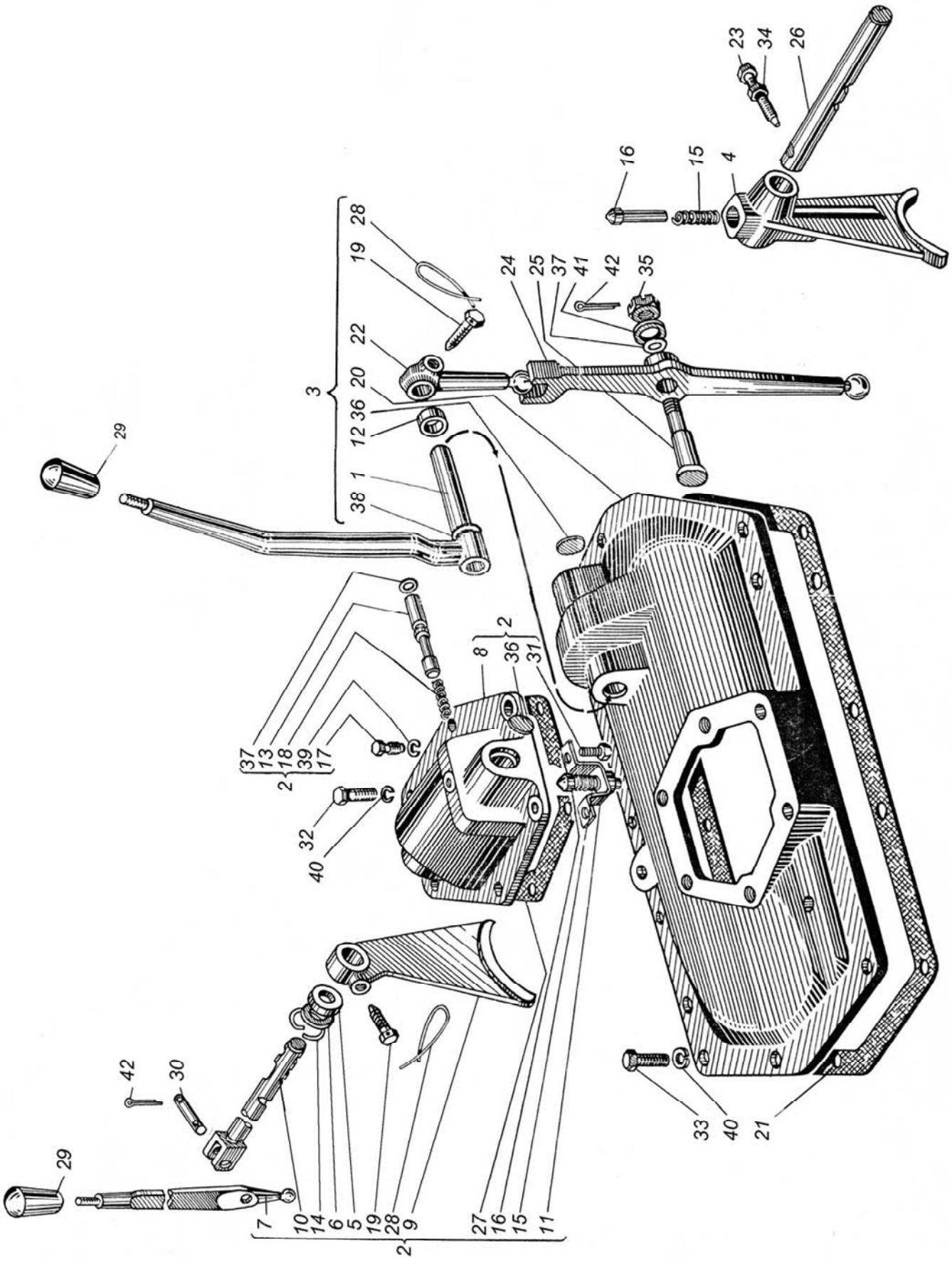
23
34
26
16
15
4
28
19
3
22
20
36
12
1
38
29
24
25
37
41
42
35
8
2
36
31
37
13
18
39
17
2
32
40
42
30
29
7
10
14
6
5
19
28
9
2
27
16
15
11
33
40
21

Рисунок, позиция		Обозначение	Количество на трактор			Наименование
			ХТЗ-150К-03	ХТЗ-150К-09	ХТЗ-150К-12	
46	1	151.37.221	1	1	1	Муфта
	2	151.37.303-2А	1	1	1	Шестерня
	3	151.37.305-4	1	1	1	Вал
	4	151.37.307-3	1	1	1	Стакан
	5	151.37.319-1Б	1	1	1	Крышка
	6	151.37.320-4	1	1	1	Шестерня
	7	151.37.321-1	1	1	1	Втулка
	8	151.37.324-2	2	2	2	Кольцо
	9	151.37.330	1	1	1	Шайба
	10	151.37.337-1	1	1	1	Трубка
	11	151.37.356	1	1	1	Вилка
	12	151.37.357-3	1	1	1	Валик
	13	151.37.366	1	1	1	Стакан
	14	151.37.411	1	1	1	Втулка
	15	151.37.567-2	1	1	1	Штуцер
	16	125.37.299	1	1	1	Болт
	17	125.37.316	2	2	2	Прокладка
	18	150.37.149	1	1	1	Шайба
	19	150.37.420-1	1	1	1	Гайка
	20	М12х55.7795	6	6	6	Болт
	21	1С160.13940	1	1	1	Кольцо
	22	2С120.13941	1	1	1	Кольцо
	23	В140.13943	1	1	1	Кольцо
	24	502111Л.8328	2	2	2	Подшипник
	25	213.8338	2	2	2	Подшипник
	26	313.8338	1	1	1	Подшипник
	27	411А.8338	1	1	1	Подшипник
	28	ПЖ-1,6х300	1	1	1	Проволока
	29	120Т 65Г.6402	6	6	6	Шайба

46

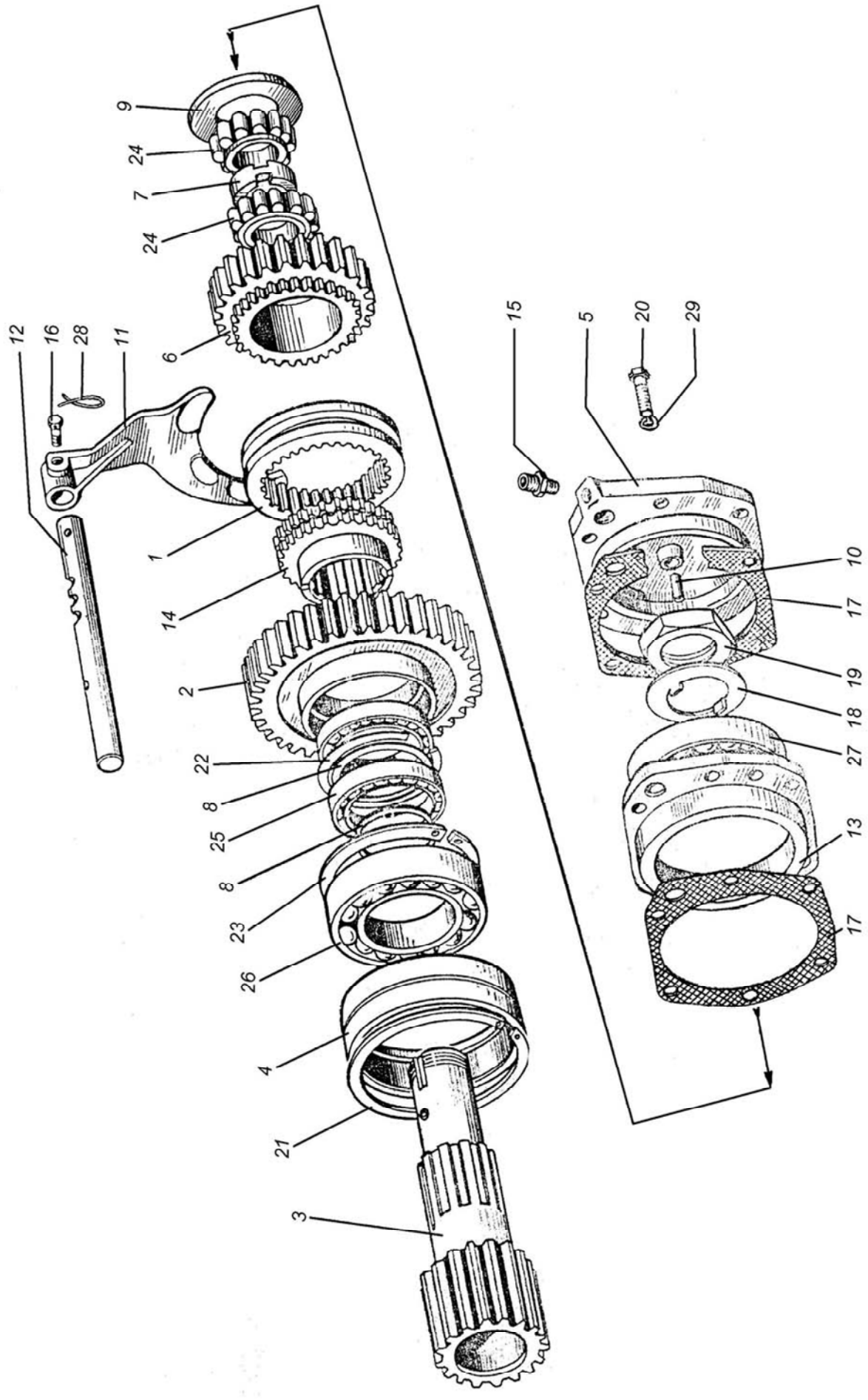
9
24
7
24
6
12
16
28
11
1
14
2
22
8
25
8
23
26
4
21
3
15
5
20
29
10
17
19
18
27
13
17

Рисунок, позиция		Обозначение	Количество на трактор			Наименование
			ХТЗ-150К-03	ХТЗ-150К-09	ХТЗ-150К-12	
47	1	151.37.122	2	2	2	Крышка
	2	151.37.308-2	1	1	1	Шестерня
	3	151.37.310-1А	2	2	2	Вал
	4	151.37.311-2Б	1	1	1	Шестерня
	5	151.37.350-3	1	1	1	Шестерня
	6	125.37.119	1	1	1	Прокладка
	7	125.37.121	2	2	2	Стакан
	8	125.37.312	4	4	4	Прокладка
	9	125.37.313	1	1	1	Крышка
	10	150.37.229	1	1	1	Шайба
	11	150.41.362-01	2	2	2	Кольцо
	12	155.37.229	2	2	2	Шайба
	13	М10х40.7795	10	10	10	Болт
	14	М10х30.7796	4	4	4	Болт
	15	2С55.13940	2	2	2	Кольцо
	16	2С65.13940	1	1	1	Кольцо
	17	I.1-80х105-4.8752	4	4	4	Манжета
	18	12311К.8328	1	1	1	Подшипник
	19	311.8338	1	1	1	Подшипник
	20	313.8338	2	2	2	Подшипник
	21	10 65Г.6402	14	14	14	Шайба

47

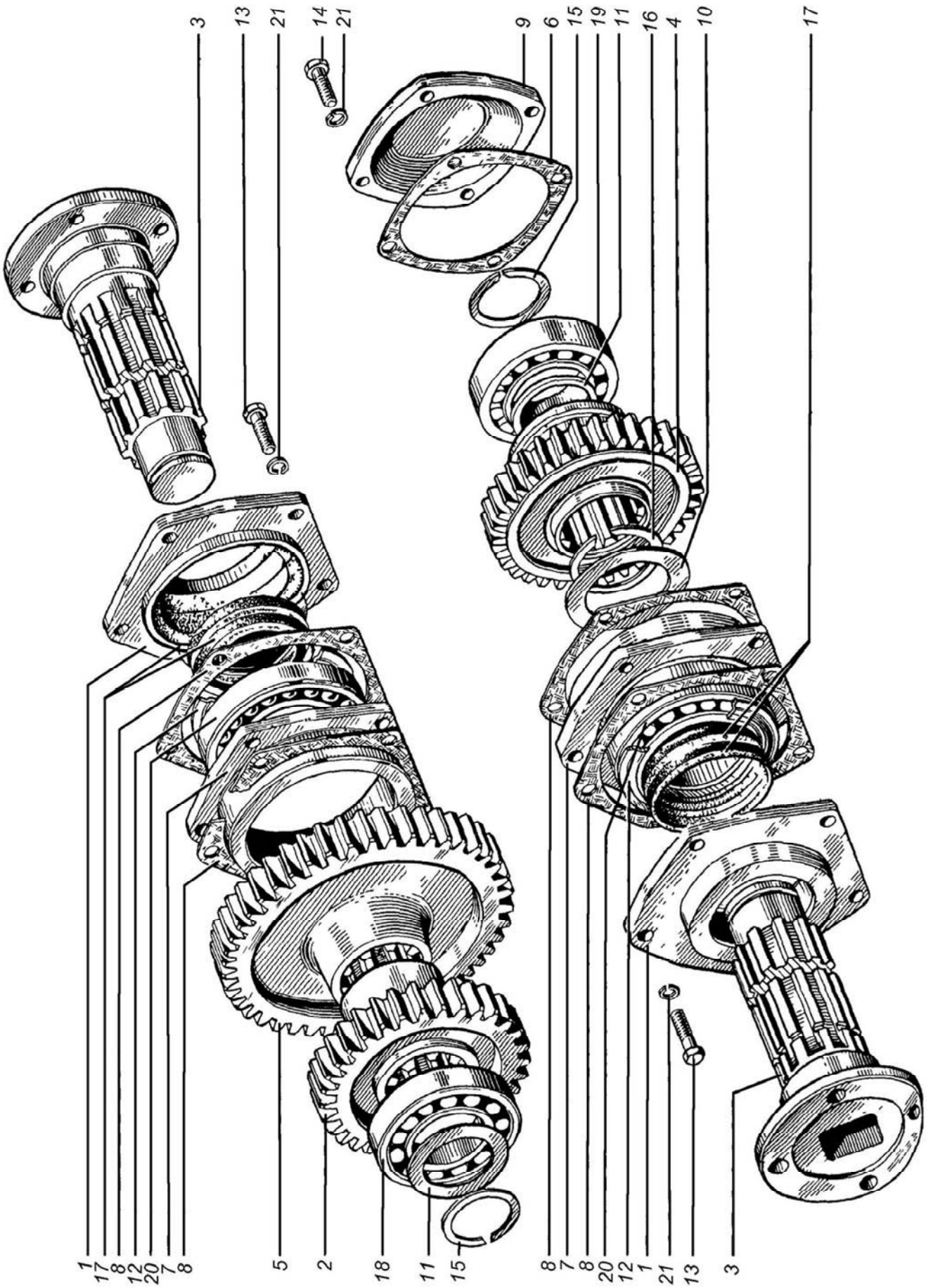
3
13
21
14
21
9
6
15
19
11
16
4
10
17
1
17
8
12
20
7
8
5
2
18
11
15
8
7
8
20
12
1
21
13
3

Рисунок, позиция		Обозначение	Количество на трактор			Наименование
			ХТЗ-150К-03	ХТЗ-150К-09	ХТЗ-150К-12	
48	1	151.37.061-3А	1	1	1	Шестерня
	2	151.37.076	1	1	1	Стакан
	3	151.37.251-1	1	1	1	Втулка
	4	151.37.374	1	1	1	Стакан
	5	151.37.376-1	1	1	1	Вал
	6	151.37.378-3	2	2	2	Вал
	7	151.37.379-2	2	2	2	Шестерня
	8	151.37.384-2	2	2	2	Втулка
	9	151.37.388	2	2	2	Втулка
	10	151.37.397А	1	1	1	Вал
	11	151.37.400	1	1	1	Муфта
	12	151.37.410-3	1	1	1	Шестерня
	13	151.37.442-1	1	1	1	Втулка
	14	151.37.484-3	1	1	1	Шестерня
	15	151.37.516-1А	1	1	1	Втулка
	16	151.37.546-1	4	4	4	Шайба
	17	151.37.546-1-01	4	4	4	Шайба
	18	125.37.395	1	1	1	Прокладка
	19	150.41.254-01	1	1	1	Шайба
	20	155.37.507-1	1	1	1	Вал
	21	М10х30.7796	4	4	4	Болт
	22	М16х1,5.5929	2	2	2	Гайка
	23	М20х1,5.5933	1	1	1	Гайка
	24	2С35.13940	1	1	1	Кольцо
	25	2С75.13940	1	1	1	Кольцо
	26	2С90.13941	1	1	1	Кольцо
	27	I.1-55х80-4.8752	1	1	1	Манжета
	28	215.8338	1	1	1	Подшипник
	29	305.8338	3	3	3	Подшипник
	30	306.8338	2	2	2	Подшипник
	31	308.8338	2	2	2	Подшипник
	32	10 65Г.6402	4	4	4	Шайба
	33	16 65Г.6402	2	2	2	Шайба
	34	4х32.397	1	1	1	Шплинт

48

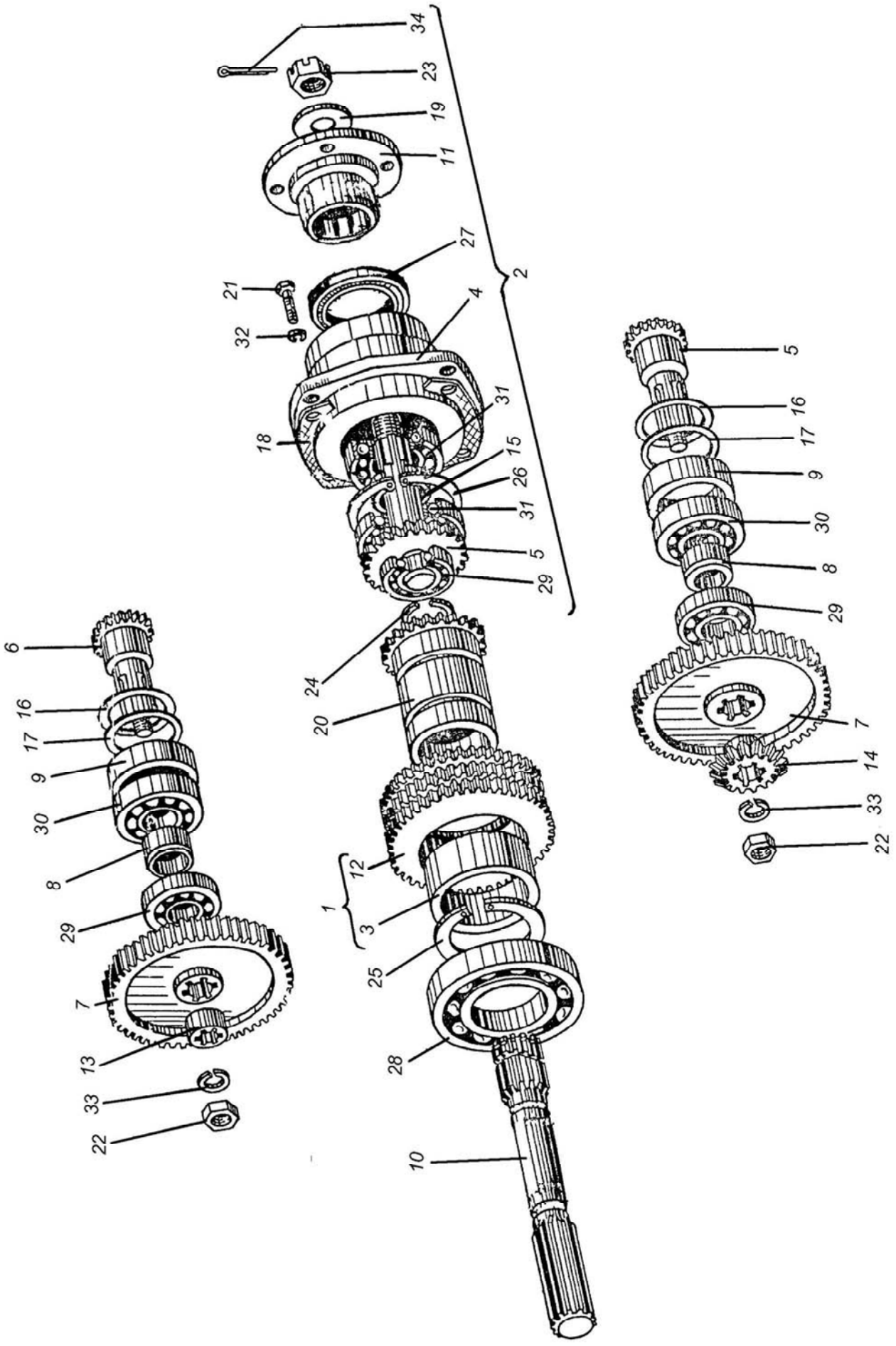
34
23
19
11
27
2
21
32
4
31
18
15
26
31
5
29
24
20
12
1
3
25
28
10
6
16
17
9
30
8
29
7
13
33
22
5
16
17
9
30
8
29
7
14
33
22

Рисунок, позиция		Обозначение	Количество на трактор			Наименование
			ХТЗ-150К-03	ХТЗ-150К-09	ХТЗ-150К-12	
Тормоз колесный						
49	–	151.38.013Д	2	2	2	Тормоз правый
	–	151.38.013Д-01	2	2	2	Тормоз левый
	1	151.38.048	8	8	8	Колодка
	2	151.38.049-1	8	8	8	Колодка
	3	151.38.050-5	4	4	4	Щит
	4	151.38.053	2	2	2	Кронштейн правый
	5	151.38.053-01	2	2	2	Кронштейн левый
	6	120.3501136	4	4	4	Рычаг регулировочный
	7	120.3501137	4	4	4	Корпус
	8	151.38.104-1	8	8	8	Пружина
	9	151.38.105	8	8	8	Ось
	10	151.38.114-2	4	4	4	Барабан
	11	151.38.118	4	4	4	Стяжка
	12	151.38.122	4	4	4	Шайба
	13	151.38.138	4	4	4	Корпус
	14	151.38.141-4	8	8	8	Обод
	15	151.38.209-4	2	2	2	Кулак правый
	16	151.38.209-4-01	2	2	2	Кулак левый
	17	151.38.213	2	2	2	Кронштейн
	18	151.38.213-01	2	2	2	Кронштейн
	19	151.38.215	12*	12*	12*	Шайба
	20	151.38.216-1	4	4	4	Шайба
	21	120.3501139	4	4	4	Втулка
	22	120.3501140	4	4	4	Шестерня
	23	120.3501141	4	4	4	Червяк
	24	120.3501142	4	4	4	Ось
	25	120.3501143	8	8	8	Крышка
	26	120.3501144	4	4	4	Пружина
	27	125.38.102Д	16	16	16	Накладка
	28	125.38.210	4	4	4	Шайба
	29	125.38.212	4	4	4	Кольцо
	30	125.38.215	8	8	8	Втулка
	31	125.41.204-10	4	4	4	Шайба
	32	150.41.299	8	8	8	Колпачок
	33	305002-П	4	4	4	Пробка
	34	ПЖ-2х360	4	4	4	Проволока
	35	М8х12.7796	32	32	32	Болт
	36	М10х20.7796	4	4	4	Болт
	37	М10х30.7796	8	8	8	Болт

* Наибольшее количество

Рисунок, позиция		Обозначение	Количество на трактор			Наименование
			ХТЗ-150К-03	ХТЗ-150К-09	ХТЗ-150К-12	
49	38	3М12х35.7796	12	12	12	Болт
	39	М10х25.17475	64	64	64	Винт
	40	М10х25.17475	4	4	4	Винт
	41	М10.5915	64	64	64	Гайка
	42	М12.5915	12	12	12	Гайка
	43	М20.5929	8	8	8	Гайка
	44	16.3111	4	4	4	Заглушка
	45	10х42.10299	20	20	20	Заклепка
	46	1.3.19853	8	8	8	Масленка
	47	8 65Г.6402	32	32	32	Шайба
	48	10 65Г.6402	72	72	72	Шайба
	49	12 65Г.6402	12	12	12	Шайба
	50	20 65Г.6402	8	8	8	Шайба
	51	7,938-200.3722	4	4	4	Шарик

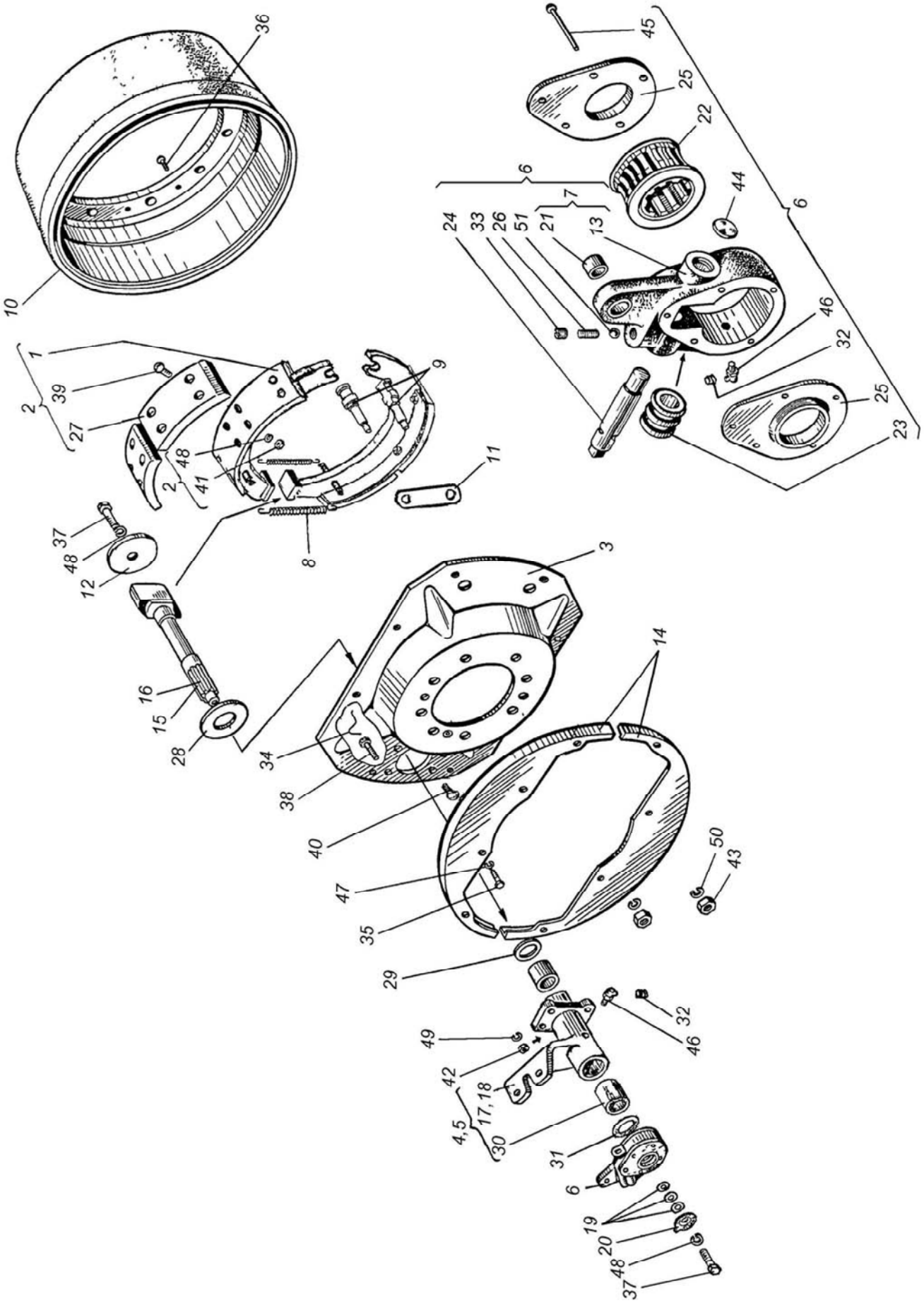
36
10
45
25
22
6
7
44
24
33
26
51
21
13
46
32
1
2
39
27
9
48
41
11
37
12
8
3
16
15
28
14
34
38
40
47
35
50
43
29
49
42
4,5
17,18
30
31
6
19
20
48
37

Рисунок, позиция		Обозначение	Количество на трактор			Наименование
			ХТЗ-150К-03	ХТЗ-150К-09	ХТЗ-150К-12	
		Редуктор колесный				
50	–	151.39.011-6Б	x	x	x	Редуктор колесный задний правый
	–	151.39.011-6Б-01	x	x	x	Редуктор колесный задний левый
	–	151.39.011-6Б-02	x	x	x	Редуктор колесный передний правый
	–	151.39.011-6Б-03	x	x	x	Редуктор колесный передний левый
	1	151.39.013-7	4	4	4	Вал ступицы
	2	151.39.017-3Б	1	1	1	Вал задний правый
	3	151.39.017-3Б-01	1	1	1	Вал задний левый
	4	151.39.017-3Б-02	1	1	1	Вал передний правый
	5	151.39.017-3Б-03	1	1	1	Вал передний левый
	6	151.39.021А	4	4	4	Уплотнение
	7	150.39.012-4Б	4	4	4	Водило с сателлитами
	8	150.39.022-2	4	4	4	Корпус
	9	150.39.027	4	4	4	Крышка
	10	151.39.101-5	1	1	1	Вал задний правый
	11	151.39.101-5-01	1	1	1	Вал задний левый
	12	151.39.101-5-02	1	1	1	Вал передний правый
	13	151.39.101-5-03	1	1	1	Вал передний левый
	14	151.39.105-4	4	4	4	Ступица
	15	151.39.109	4	4	4	Корпус
	16	125.39.131-1	16	16	16	Гайка
	17	125.39.132-1	16	16	16	Гайка
	18	125.39.135	32	32	32	Гайка
	19	125.39.154-1	8	8	8	Гайка
	20	150.39.102-2И	4	4	4	Картер
	21	150.39.104-4	4	4	4	Шестерня эпициклическая
	22	150.39.105-3	4	4	4	Крышка
	23	150.39.105-5А	12	12	12	Сателлит
	24	150.39.107-1	12	12	12	Ось
	25	150.39.108-3А	12	12	12	Кольцо
	26	150.39.109	24	24	24	Шайба
	27	150.39.110-4	4	4	4	Шестерня солнечная
	28	150.39.112-1	8	8	8	Кольцо
	29	150.39.113-3	4	4	4	Ступица
	30	150.39.117Б	4	4	4	Прокладка
	31	150.39.119-1	4	4	4	Прокладка
	32	150.39.124-2	4	4	4	Шайба
	33	150.39.128	16	16	16	Болт ступицы
	34	150.39.129	16	16	16	Болт ступицы с левой резьбой

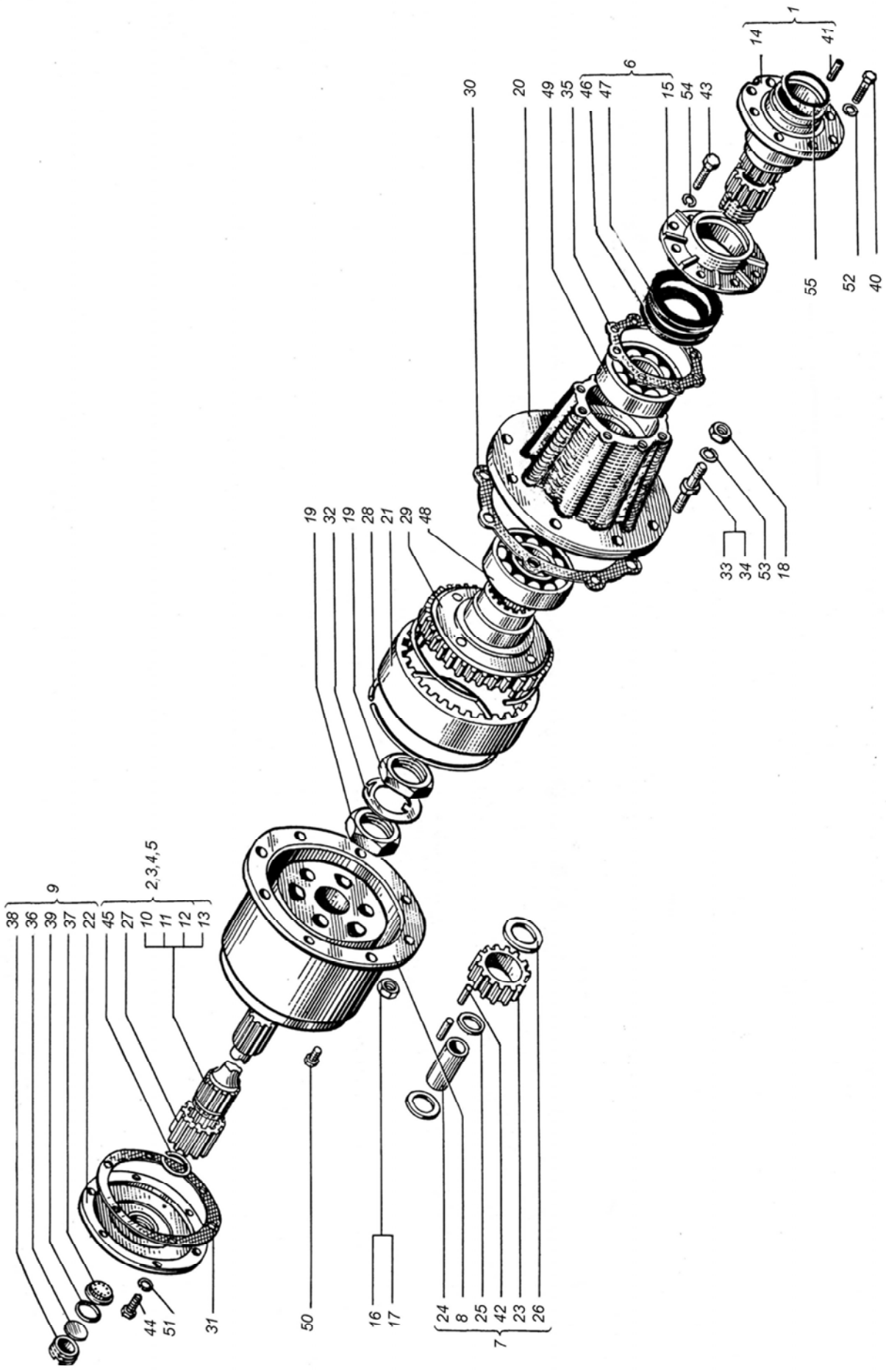
1
14
41
6
30
20
49
35
46
47
15
54
43
55
52
40
19
32
19
28
21
29
48
33
34
53
18
9
38
36
39
37
22
2,3,4,5
45
27
10
11
12
13
44
51
31
50
16
17
7
24
8
25
42
23
26

Рисунок, позиция		Обозначение	Количество на трактор			Наименование
			ХТЗ-150К-03	ХТЗ-150К-09	ХТЗ-150К-12	
50	35	150.39.167	4	4	4	Прокладка
	36	150.57.181-1	4	4	4	Стекло
	37	150.57.182-1	4	4	4	Экран
	38	150.57.183	4	4	4	Гайка
	39	150.57.196-1	4	4	4	Кольцо
	40	151,72,321	32	32	32	Болт
	41	А02-26	8	8	8	Штифт
	42	ДIV10х28НР	408	408	408	Ролик
	43	М8х25.7796	32	32	32	Болт
	44	М10х30.7796	24	24	24	Болт
	45	2В60.13940	4	4	4	Кольцо
	46	I.1-120х150-4.8752	4	4	4	Манжета
	47	II.1-120х150-4.8752	4	4	4	Манжета
	48	7224А.27365	4	4	4	Подшипник
	49	7520А.27365	4	4	4	Подшипник
	50	КГ ⅜”	8	8	8	Пробка
	51	10 65Г.6402	24	24	24	Шайба
	52	20Т 65Г.6402	32	32	32	Шайба
	53	22Т 65Г.6402	32	32	32	Шайба
	54	8 65Г.6402	32	32	32	Шайба
	55	105-110-30-2-2.9833	4	4	4	Кольцо

Рисунок, позиция		Обозначение	Количество на трактор			Наименование
			ХТЗ-150К-03	ХТЗ-150К-09	ХТЗ-150К-12	
Управление рулевое						
51	–	151.40.001-8	x	–	x	Управление рулевое
	1	151.40.022-2А	1	–	1	Тяга
	2	151.40.026-2	1	–	1	Насос рулевого управления
	3	151.40.027-3	3	–	3	Кронштейн трубок
	4	151.40.028-1	1	–	1	Кронштейн
	5	151.40.029-1	1	–	1	Труба
	6	151.40.032-3	2	–	2	Труба
	7	151.40.039-1	1	–	1	Клапан расхода
	8	151.40.040-3Б	2	–	2	Гидроцилиндр
	9	151.40.044-9	1	–	1	Бак гидросистемы
	10	151.40.051-1	1	–	1	Механизм рулевой
	11	151.40.056-1	1	–	1	Колонка рулевого управления
	12	151.40.061-1	1	–	1	Муфта угловая
	13	151.40.063-9	1	–	1	Труба
	14	151.40.064-2	1	–	1	Труба сливная
	15	151.40.065-3	1	–	1	Труба сливная
	16	151.40.068	1	–	1	Планка
	17	151.40.074	1	–	1	Труба
	18	151.40.075	1	–	1	Труба
	19	151.40.076	2	–	2	Труба со шлангом
	20	151.40.089	1	–	1	Муфта угловая
	21	150.61.020-1-01	6	–	6	Рукав высокого давления
	22	150.61.020-1-04	2	–	2	Рукав высокого давления
	23	151.57.036-3	4	–	4	Лента бака
	24	НШ32УК-3Л	1	–	1	Насос шестеренный
	25	ХСВА-26	2	–	2	Хомут
	26	ХСВА-35	2	–	2	Хомут
	27	ХСВА-43	2	–	2	Хомут
	28	151.40.183-1	3	–	3	Болт
	29	151.40.199	1	–	1	Штуцер
	30	151.40.209-1	1	–	1	Кронштейн
	31	151.40.216-1	1	–	1	Сошка
	32	151.40.226	1	–	1	Муфта угловая
	33	151.40.230	1	–	1	Крышка
	34	151.40.278	4	–	4	Палец
	35	151.40.286-1	1	–	1	Шланг
	36	151.40.296	4	–	4	Шайба
	37	151.40.328	1	–	1	Рукав
	38	74.54.435	6	–	6	Трубка

Рисунок, позиция		Обозначение	Количество на трактор			Наименование
			ХТЗ-150К-03	ХТЗ-150К-09	ХТЗ-150К-12	
51	39	74.54.437	5	–	5	Зажим
	40	125.40.242	1	–	1	Штуцер
	41	125.57.207	1	–	1	Прокладка
	42	125.57.208	1	–	1	Шланг
	43	150.53.131-1	1	–	1	Втулка муфты
	44	150.53.132	1	–	1	Муфта предохранительная
	45	150.53.133	2	–	2	Кольцо упорное
	46	151.57.147-1	4	–	4	Прокладка верхняя
	47	151.57.201-1	1	–	1	Корпус привода гидронасоса
	48	151.57.206-1	1	–	1	Прокладка
	49	151.57.246	2	–	2	Прокладка
	50	151.57.275	1	–	1	Прокладка
	51	151.72.226	5	–	5	Гайка
	52	700А.34.00.013	4	–	4	Втулка
	53	НШ32-0101035В	1	–	1	Муфта угловая
	54	М8х55.7795	4	–	4	Болт
	55	М10х40.7795	4	–	4	Болт
	56	М10х65.7795	2	–	2	Болт
	57	М12х70.7795	2	–	2	Болт
	58	М14х65.7795	2	–	2	Болт
	59	М8х25.7796	4	–	4	Болт
	60	М10х25.7796	2	–	2	Болт
	61	М12х35.7796	3	–	3	Болт
	62	М14х35.7796	2	–	2	Болт
	63	М10.5915	6	–	6	Гайка
	64	М16.5933	2	–	2	Гайка
	65	028-033-30-2-2.9833	4	–	4	Кольцо
	66	1Б25.13940	1	–	1	Кольцо
	67	1Б72.13941	1	–	1	Кольцо
	68	1.3.19853	4	–	4	Масленка
	69	8 65Г.6402	8	–	8	Шайба
	70	10 65Г.6402	12	–	12	Шайба
	71	12 65Г.6402	5	–	5	Шайба
	72	14 65Г.6402	7	–	7	Шайба
	73	М10х25.22034	4	–	4	Шпилька
	74	4х32.397	2	–	2	Шплинт
	75	6,3х50.397	5	–	5	Шплинт

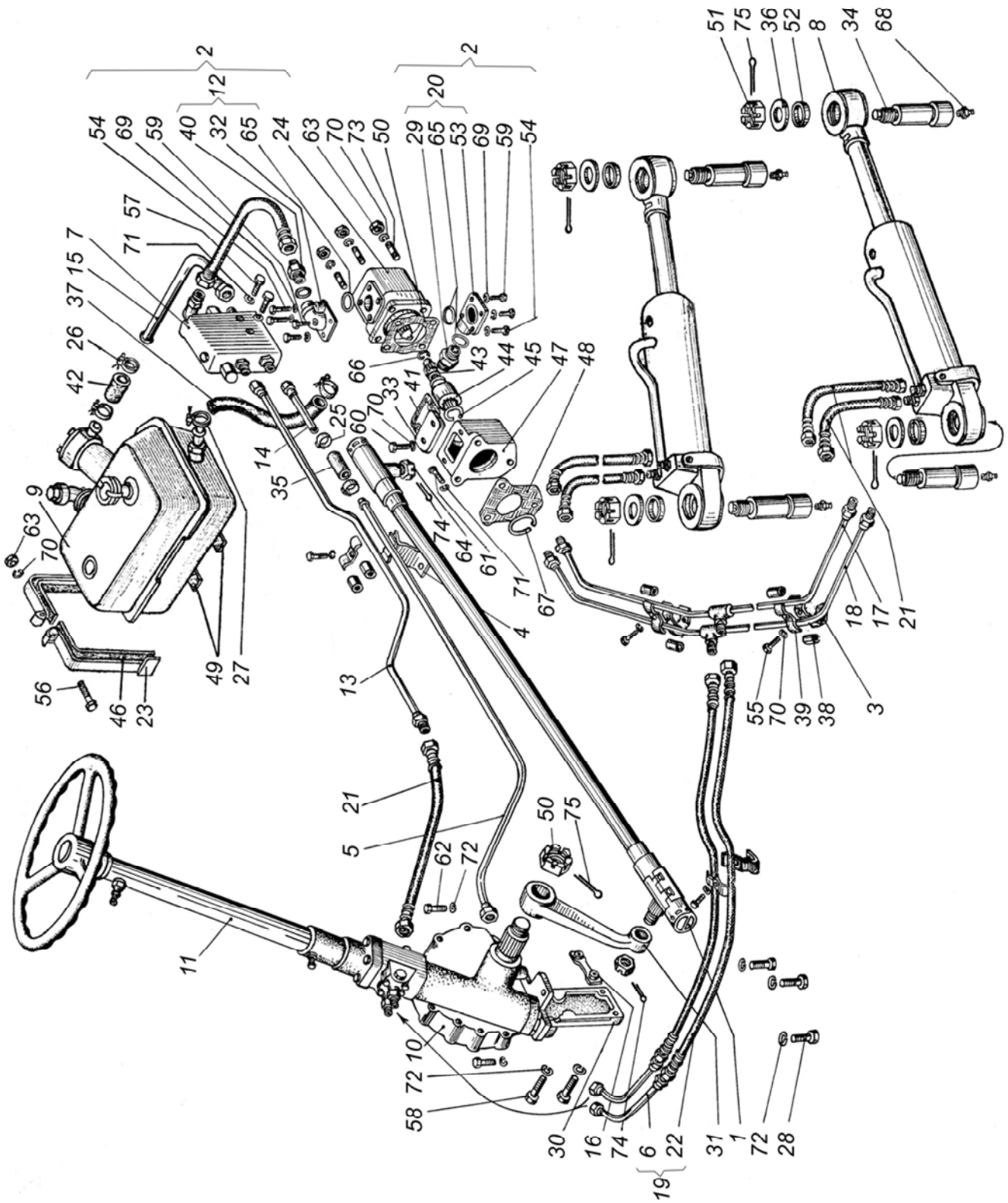
2
12
2
20
54 69 59 40 32 65 24 63 70 73 50 29 65 53 69 59 54
51 75 36 52 8 34 68
57
71 7
15
37
26
42
66
43 44 45 47 48
33 41
70
60
25
14
35
9
63
70
74
64
61
71
67
4
18 17 21
49 27
56
46 23
13
55 70 39 38 3
21
5
62 72
50 75
11
10
72
58
30 16 74 6 22 31 1 72 28
19

Рисунок, позиция	Обозначение	Количество на трактор			Наименование
		ХТЗ-150К-03	ХТЗ-150К-09	ХТЗ-150К-12	
52 –	151.40.001-9	–	Х	–	Управление рулевое
1	151.40.027-3	–	3	–	Кронштейн
2	151.40.029-8	–	1	–	Труба
3	151.40.032-3	–	2	–	Труба
4	151.40.040-3Б	–	2	–	Гидроцилиндр
5	151.40.044-9	–	1	–	Бак гидросистемы
6	151.40.056-5	–	1	–	Колонка рулевого управления
7	151.40.060	–	2	–	Труба
8	151.40.063-8	–	1	–	Труба
9	151.40.074	–	1	–	Труба
10	151.40.075	–	1	–	Труба
11	151.40.089	–	1	–	Муфта
12	120.40.039-01	–	1	–	Клапан предохранительный
13	150.61.020-1	–	1	–	Рукав высокого давления
14	150.61.020-1-01	–	4	–	Рукав высокого давления
15	150.61.020-1-02	–	2	–	Рукав высокого давления
16	150.61.020-1-04	–	2	–	Рукав высокого давления
17	151.57.036-3	–	4	–	Лента бака
18	151К.40.026-1	–	1	–	Насос рулевого управления
19	151К.40.028	–	1	–	Кронштейн
20	151К.40.031	–	1	–	Труба
21	НШ32УК-3Л	–	1	–	Насос шестеренный
22	ХСВА-35	–	2	–	Хомут
23	ХСВА-43	–	2	–	Хомут
24	151.40.199	–	1	–	Штуцер
25	151.40.230	–	1	–	Крышка
26	151.40.278	–	4	–	Палец
27	151.40.296	–	4	–	Шайба
28	151.40.328	–	1	–	Рукав-деталь
29	151.40.606	–	1	–	Кронштейн колонки
30	74.54.435	–	6	–	Трубка резиновая
31	74.54.437	–	5	–	Зажим
32	125.57.207	–	1	–	Прокладка
33	125.57.208	–	1	–	Шланг
34	150.53.131-1	–	1	–	Втулка муфты
35	150.53.132	–	1	–	Муфта предохранительная
36	150.53.133	–	2	–	Кольцо упорное
37	151.57.147-1	–	4	–	Прокладка верхняя
38	151.57.201-1	–	1	–	Корпус привода гидронасоса

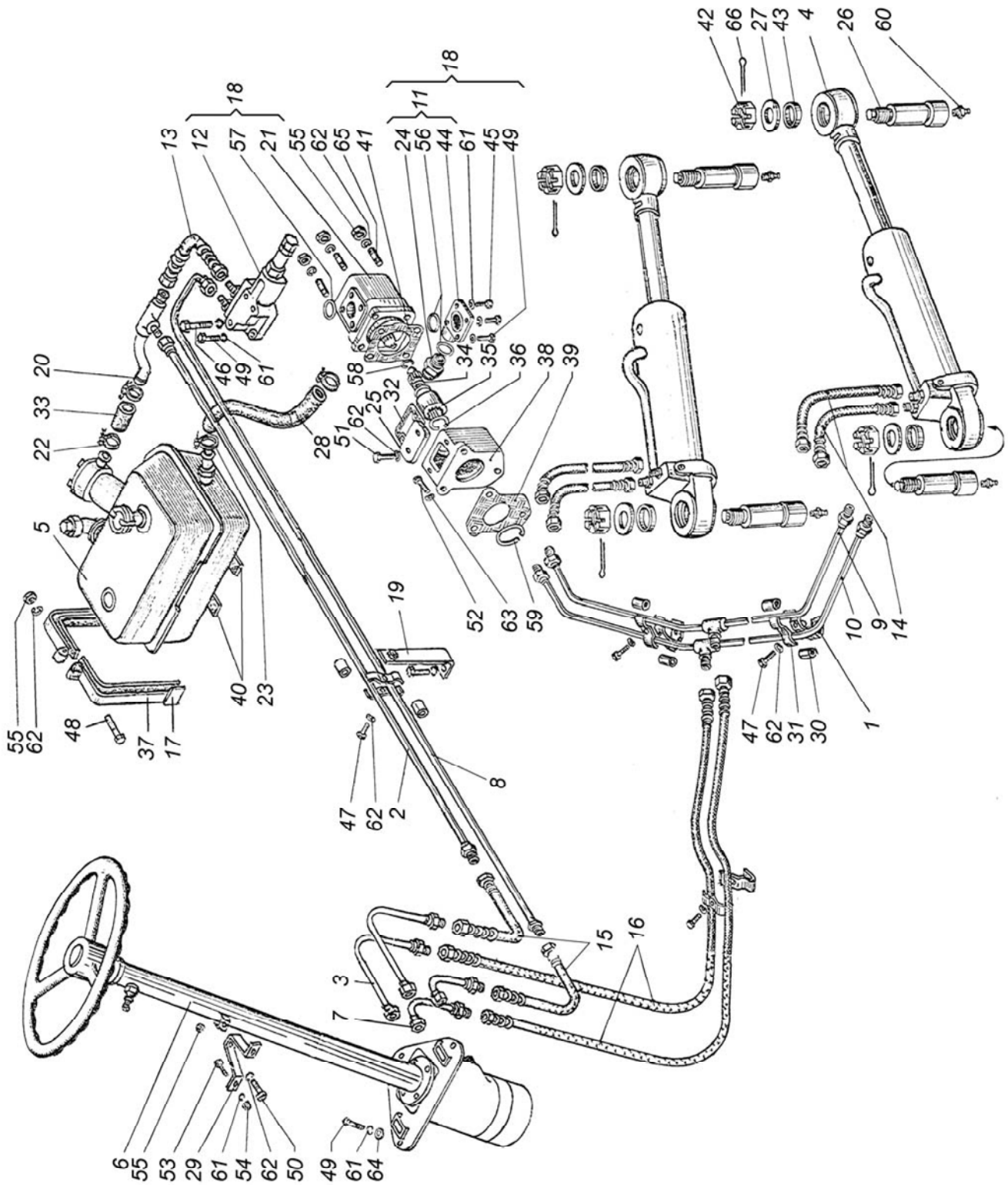
42
66
27
43
4
26
60
18
11
18
13
12
57
21
55
62
65
41
24
56
44
61
45
49
20
33
22
5
46
49
61
58
34
35
36
38
39
28
51
62
25
32
52
63
59
19
40
23
55
62
48
37
17
47
62
2
8
10
9
14
47
62
31
30
1
15
16
3
7
6
55
53
29
61
54
62
50
49
61
64

Рисунок, позиция		Обозначение	Количество на трактор			Наименование
			ХТЗ-150К-03	ХТЗ-150К-09	ХТЗ-150К-12	
52	39	151.57.206-1	–	1	–	Прокладка
	40	151.57.246	–	2	–	Прокладка
	41	151.57.275	–	1	–	Прокладка
	42	151.72.226	–	4	–	Гайка специальная
	43	700А.34.00.013	–	4	–	Втулка
	44	НШ32-0101035В	–	1	–	Муфта угловая
	45	М8х55.7795	–	2	–	Болт
	46	М8х65.7795	–	3	–	Болт
	47	М10х40.7795	–	5	–	Болт
	48	М10х65.7795	–	2	–	Болт
	49	М8х25.7796	–	6	–	Болт
	50	М10х20.7796	–	1	–	Болт
	51	М10х25.7796	–	2	–	Болт
	52	М12х35.7796	–	3	–	Болт
	53	М8х16.17473	–	2	–	Винт
	54	М8.5915	–	2	–	Гайка
	55	М10.5915	–	7	–	Гайка
	56	028-033-30-2-2.9833	–	2	–	Кольцо
	57	036-042-36-2-2.9833	–	1	–	Кольцо
	58	1Б25.13940	–	1	–	Кольцо
	59	1Б72.13941	–	1	–	Кольцо
	60	1.3.19853	–	4	–	Масленка
	61	8 65Г.6402	–	13	–	Шайба
	62	10 65Г.6402	–	14	–	Шайба
	63	12 65Г.6402	–	3	–	Шайба
	64	10.04.11371	–	3	–	Шайба
	65	М10х25.22034	–	4	–	Шпилька
	66	6,3х50.397	–	4	–	Шплинт

Рисунок, позиция		Обозначение	Количество на трактор			Наименование
			ХТЗ-150К-03	ХТЗ-150К-09	ХТЗ-150К-12	
53	1	151.40.040-3Б	2	2	2	Гидроцилиндр
	2	16ГЦ80/50.ПП.Д.000.02-280А	2	2	2	Гидроцилиндр
	3	16ГЦ80/50.ПП.Д.100.02-280	2	2	2	Цилиндр
	4	16ГЦ80/50.ПП.Д.400.02-280	2	2	2	Шток
	5	16ГЦ80/50.ПП.600Fr	2	2	2	Букса
	6	16ГЦ80/50.ПП.800	2	2	2	Поршень
	7	К1 350 50-61-4	2	2	2	Уплотнение
	8	МКІ-80	4	4	4	Манжета
	9	N1 300 50-60-10-11	2	2	2	Манжета
	10	16ГЦ80/50.ПП.Д.401.02-280	2	2	2	Шток
	11	16ГЦ80/50.ПП.601	2	2	2	Букса
	12	16ГЦ80/50.ПП.801	2	2	2	Поршень
	13	ASOB 50-58-4-7	2	2	2	Грязесъемник
	14	Д 606.1200.07-1	8	8	8	Грязесъемник
	15	КЗІ-80	4	4	4	Кольцо защитное
	16	КЗП.3-1-80	2	2	2	Кольцо защитное
	17	КЗП.3-32	4	4	4	Кольцо защитное
	18	КОІ-080	2	2	2	Кольцо опорное
	19	КОІІ-050	4	4	4	Кольцо опорное
	20	МІ-80	4	4	4	Манжета
	21	Н.036.04.005	4	4	4	Штуцер
	22	У4565.80/50.1.001	4	4	4	Манжетодержатель
	23	У4565.80/50.1.002-3	2	2	2	Кольцо
	24	У4565.80/50.1.004	2	2	2	Гайка
	25	У4565.80/50.1.005	2	2	2	Кольцо стопорное
	26	М8х20.1476	2	2	2	Винт
	27	М8.5915	2	2	2	Гайка
	28	017-021-25-2-2.9833	4	4	4	Кольцо
	29	035-041-30-2-3.9833	2	2	2	Кольцо
	30	072-080-46-2-3.9833	2	2	2	Кольцо
	31	А75.13941	16	16	16	Кольцо
	32	ШС-50.3635	4	4	4	Подшипник

53

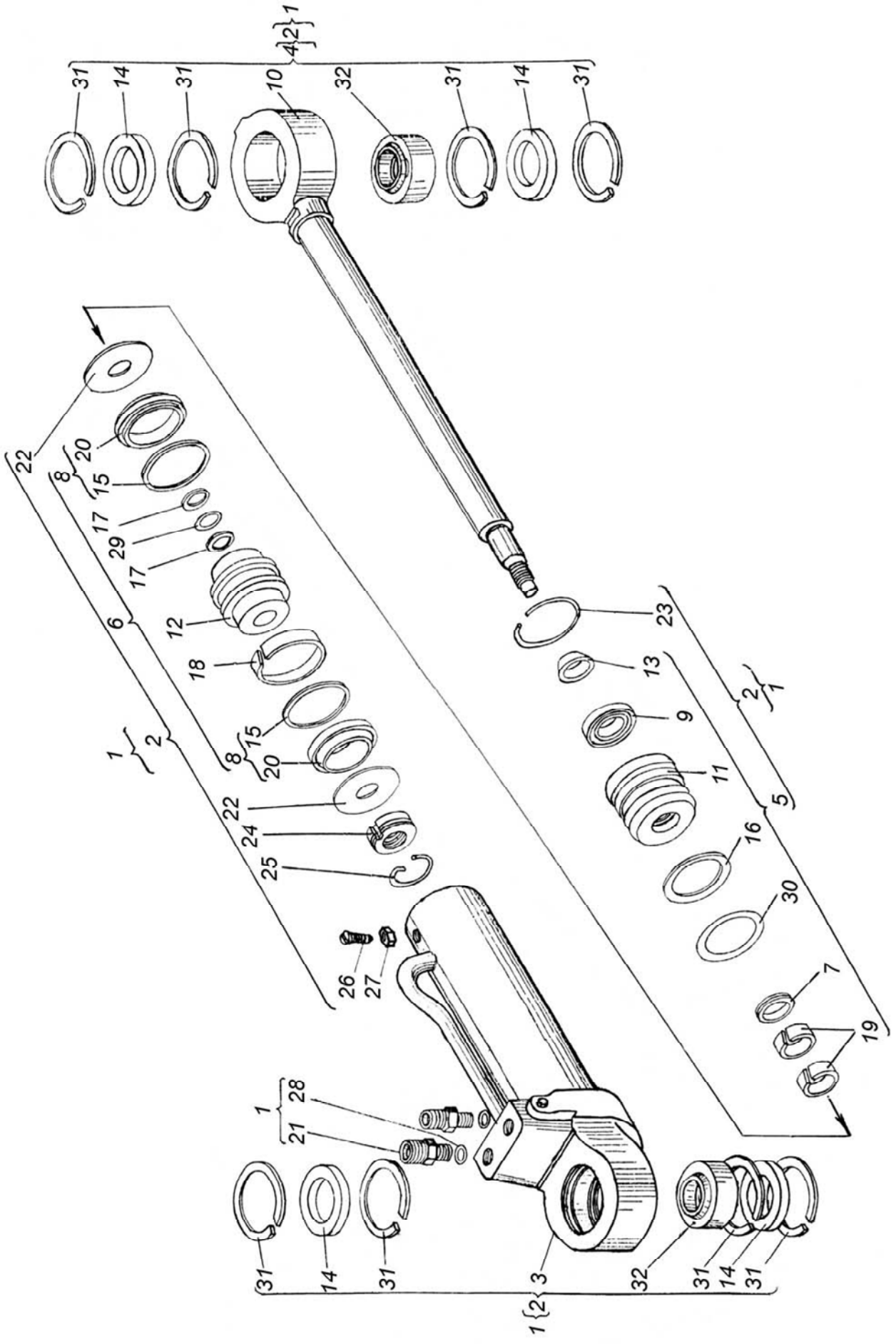

1
2
4
31
14
31
10
32
31
14
31
22
20
8
15
17
29
17
6
12
18
15
8
20
1
2
22
24
25
26
27
23
13
9
11
5
16
30
7
19
1
28
21
31
14
31
3
32
31
14
31
1
2

Рисунок, позиция		Обозначение	Количество на трактор			Наименование
			ХТЗ-150К-03	ХТЗ-150К-09	ХТЗ-150К-12	
54	1	151.40.044-9	1	1	1	Бак
	2	151.40.045-9	1	1	1	Бак
	3	151.40.090	1	1	1	Фильтр
	4	151.40.093-1	1	1	1	Корпус
	5	151.40.095	1	1	1	Клапан
	6	150.55.062	1	1	1	Фильтр
	7	151.57.039	1	1	1	Сапун
	8	151.57.044	1	1	1	Корпус
	9	151.57.049	1	1	1	Стакан
	10	761-00-00-00	1	1	1	Элемент фильтрующий
	11	151.40.335-2	1	1	1	Пружина
	12	151.40.632	1	1	1	Ограничитель
	13	151.40.633	1	1	1	Корпус клапана
	14	8.20.002	1	1	1	Пружина
	15	8.20.004	1	1	1	Клапан
	16	8.20.005	1	1	1	Шайба
	17	16-173А	1	1	1	Прокладка
	18	80.16.107	1	1	1	Прокладка
	19	150.55.233	1	1	1	Прокладка
	20	150.57.170-2	1	1	1	Пробка
	21	150.57.181-1	1	1	1	Стекло
	22	150.57.182-1	1	1	1	Экран
	23	150.57.183	1	1	1	Гайка
	24	150.57.196-1	1	1	1	Кольцо
	25	151.37.100	1	1	1	Винт
	26	151.57.133	1	1	1	Фильтр
	27	151.57.134	1	1	1	Фильтр
	28	151.57.156-8	1	1	1	Крышка
	29	151.57.157-8	1	1	1	Прокладка
	30	151.57.159	2	2	2	Сетка
	31	151.57.160	2	2	2	Защелка
	32	151.57.243	1	1	1	Пробка
	33	157.57.244	1	1	1	Прокладка
	34	151.57.448	1	1	1	Крышка
	35	М8х25.7796	3	3	3	Болт
	36	М10х25.7796	4	4	4	Болт
	37	М5.5915	2	2	2	Гайка
	38	042-050-46-2-2.9833	3	3	3	Кольцо
	39	115-125-58-2-2.9833	1	1	1	Кольцо
	40	КГ ⅜”	1	1	1	Пробка
	41	8 65Г.6402	3	3	3	Шайба
	42	10 65Г.6402	4	4	4	Шайба

54

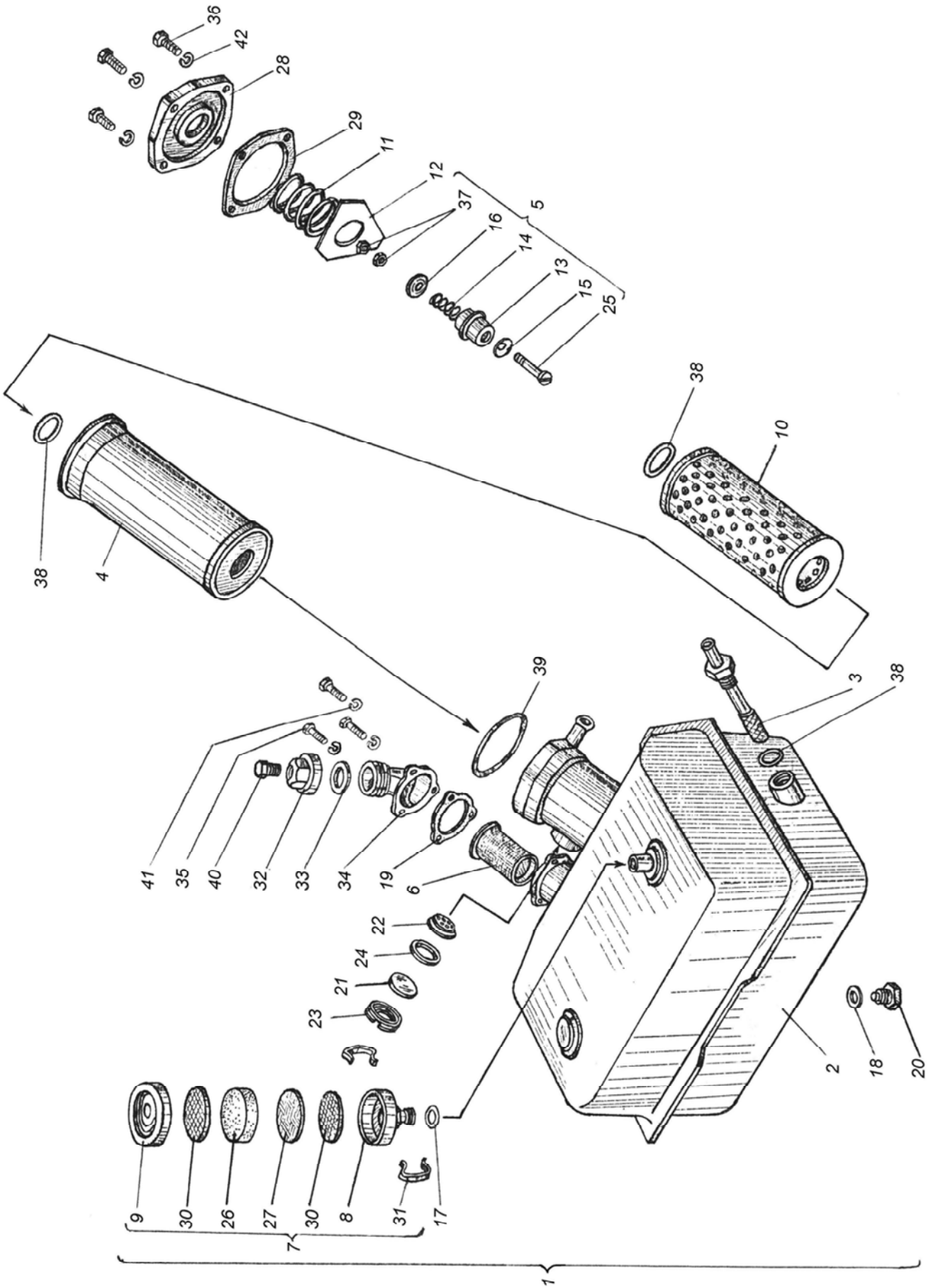
36
42
28
29
11
12
37
16
14
13
15
25
5
38
10
38
4
39
3
38
41
35
40
32
33
34
19
6
22
24
21
23
2
18
20
9
30
26
27
30
8
31
17
7
1

Рисунок, позиция		Обозначение	Количество на трактор			Наименование
			ХТЗ-150К-03	ХТЗ-150К-09	ХТЗ-150К-12	
55	1	151.40.022-2А	1	–	1	Тяга
	2	151.40.024-2А	1	–	1	Штанга тяги
	3	151.40.162-1	2	–	2	Палец шаровой
	4	151.40.303	4	–	4	Сухарь тяги
	5	125.40.152	2	–	2	Пружина
	6	125.40.237	2	–	2	Прокладка
	7	125.40.238	2	–	2	Чехол сальника
	8	125.40.245	2	–	2	Втулка направления
	9	125.40.246	2	–	2	Пробка тяги
	10	1.3.19853	1	–	1	Масленка
	11	2.3.45.19853	1	–	1	Масленка
	12	5х60.397	2	–	2	Шплинт

55

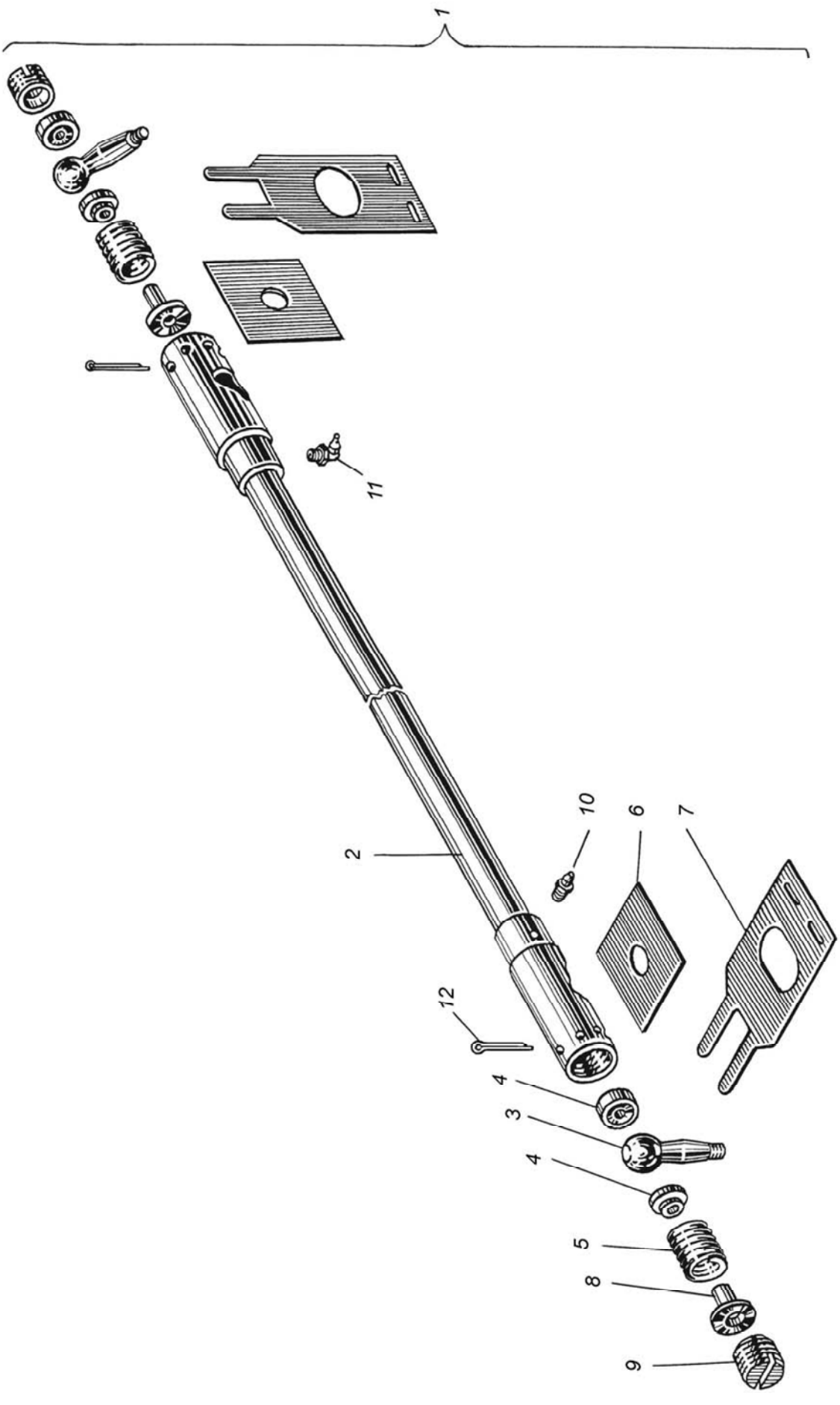

Рисунок, позиция		Обозначение	Количество на трактор			Наименование
			ХТЗ-150К-03	ХТЗ-150К-09	ХТЗ-150К-12	
56	1	151.40.039-1	1	–	1	Клапан расхода
	2	151.40.185-2	1	–	1	Корпус предохранительного клапана
	3	151.40.186	1	–	1	Клапан постоянного потока
	4	151.40.187	1	–	1	Пробка
	5	151.40.188	2	–	2	Винт регулировочный
	6	151.40.194	2	–	2	Колпачок
	7	151.40.195	2	–	2	Гайка
	8	151.40.244	1	–	1	Седло клапана
	9	151.40.245	1	–	1	Пробка
	10	151.40.247	1	–	1	Гнездо клапана
	11	5.43.130	1	–	1	Пружина
	12	16-062	1	–	1	Шайба
	13	125.40.224	1	–	1	Пружина
	14	125.40.254-1	1	–	1	Муфта угловая
	15	151.57.230	4	–	4	Штуцер
	16	ПЖ-1х700	1	–	1	Проволока
	17	М8х70.7795	2	–	2	Болт
	18	017-021-25-2-2.9833	4	–	4	Кольцо
	19	020-025-30-2-2.9833	4	–	4	Кольцо
	20	028-033-30-2-2.9833	3	–	3	Кольцо
	21	КГ ¼“	2	–	2	Пробка
	22	8 65Г.6402	2	–	2	Шайба
	23	Б 12-100.3722	1	–	1	Шарик

56

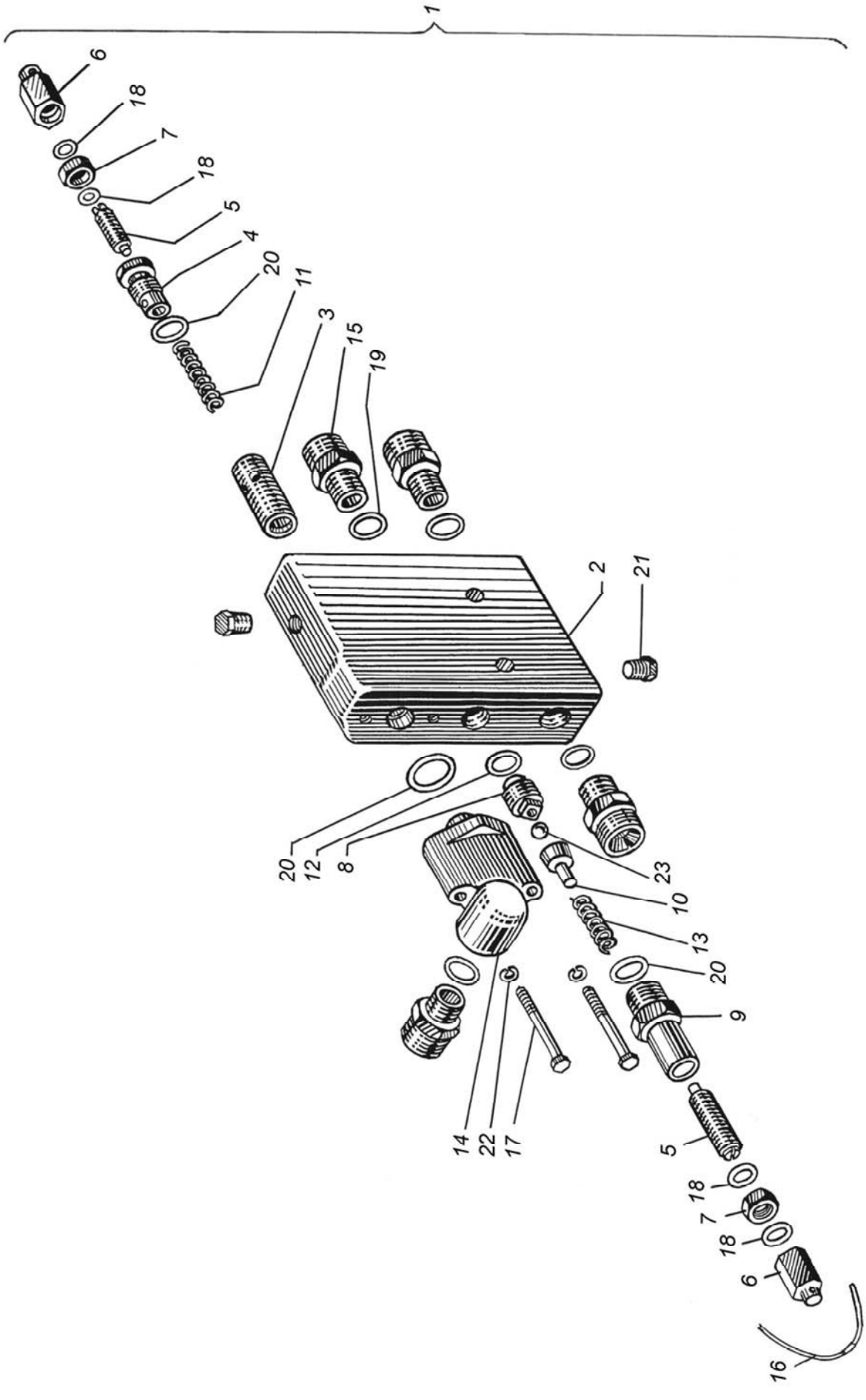
1
6
18
7
18
5
4
20
11
3
15
19
2
21
20
12
8
23
10
13
20
9
14
22
17
5
18
7
18
6
16

Рисунок, позиция		Обозначение	Количество на трактор			Наименование
			ХТЗ-150К-03	ХТЗ-150К-09	ХТЗ-150К-12	
57	1	150.40.039-01	–	1	–	Клапан предохранительный
	2	151.40.194	–	1	–	Колпачок
	3	151.40.195	–	1	–	Гайка
	4	16-062	–	1	–	Шайба
	5	120.40.185-01	–	1	–	Корпус
	6	120.40.188	–	1	–	Винт регулировочный
	7	120.40.200	–	1	–	Шайба
	8	120.40.224	–	1	–	Пружина
	9	120.40.244	–	1	–	Седло клапана
	10	120.40.245	–	1	–	Пробка
	11	120.40.247	–	1	–	Гнездо шара
	12	151.57.230	–	2	–	Штуцер
	13	ПЖ-1х350	–	1	–	Проволока
	14	018-022-25-2-2.9833	–	2	–	Кольцо
	15	020-025-30-2-2.9833	–	2	–	Кольцо
	16	035-040-30-2-2.9833	–	1	–	Кольцо
	17	Б 12-100.3722	–	1	–	Шарик
	18	2х15.397	–	1	–	Шплинт
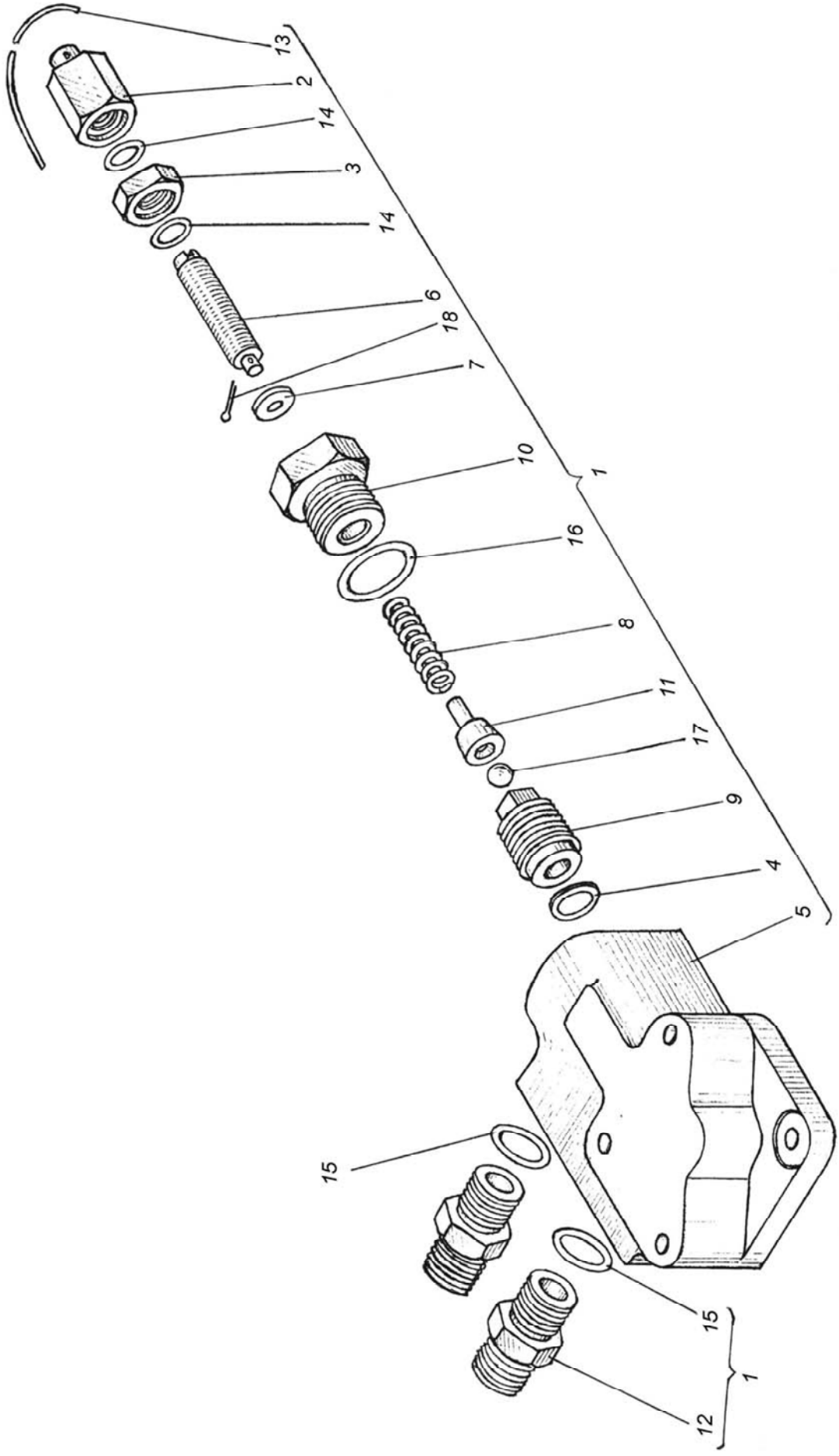
57